Nova

Catálogo técnico | Catálogo técnico | Technical catalog | Catalogue technique

iduna

Um corpo principal integro, como uma moldura que enquadra a acção, de expressão constante e dimensão possivelmente variável. Fácil, inteligível e de desenho económico. Às necessidades do utilizador responde com sistemas de componentes periféricos. O sistema de prateleiras desafia como uma tela em branco, é solícito, de manipulação livre mas controlada.

Un cuerpo integro, como una moldura que encuadra la acción, de expresión constante y de dimensión variable. Fácil, inteligible y de diseño económico. A las necesidades del utilizador se responden con soluciones periféricas. El sistema de baldas desafía como una tela virgen, es solícito, de manipulación libre pero controlada.

A core piece that appears to frame an action through its integrity, flexible dimensions and constant expression. Based on easily perceivable principles and a minimal design. This new shelving system and its variety of peripheral components encourage creativity through simplicity.

Un corps principal entier avec un cadre qui entoure l'action d'une expression continue et variable en dimension. Facile, intelligible avec un design économique. Nova répond aux besoins de l'utilisateur avec un système de tablettes qui comme un tableau vierge, permet une manipulation livre mais contrôllée.

design: Iduna



A Solução:
Solução integral para biblioteca.
Sistema modular de estantes simples e duplas de diferentes larguras e alturas com respectivos acessórios e periféricos em que todos estes se adicionam e removem sem necessidade de ferramentas ou ajuda de uma segunda pessoa. A construção da estante com componentes interiores e exteriores amovíveis permite diferentes produções cromáticas.
Dispõe de uma alargada série de produtos para diferentes finalidades como armazenamento, exposição e consumo de material audiovisual vário; postos de leitura; consulta multimédia; recepção; exposição entre outros.

Prumo simples e duplo:
Prumo com furações para aplicação de periféricos. Espaçamento entre furações 50mm.
Chapa de aço quinada e laminada a frio, 2mm de espessura. Tubo de aço macio 1.5mm de espessura. Niveladores M8 com base de nylon. Revestimento a pintura epóxi.

Bastidores simples e duplos:
Chapa de aço quinada e laminada a frio, 0.8 e 1.2mm de espessura. Preparados para receber painéis de vários acabamentos (sem uso de ferramentas). Opção que juntamente com o painel de vidro pode ser iluminado.
Revestimento a pintura epóxi.

Prateleira de topo simples ou dupla:
Chapa de aço quinada e laminada a frio, 0.8mm de espessura. Fixação aos prumos
por 4 parafusos umbrako. Revestimento a pintura epóxi.

Prateleira de fundo:
Chapa de aço quinada e laminada a frio, 0.8mm de espessura. Fixação aos prumos
por 4 parafusos umbrako. Revestimento a pintura epóxi.

Perfis para fixar à parede:
Prumo com furações para aplicação de periféricos. Espaçamento entre furações de 50mm. Chapa de aço quinada e laminada a frio, 2mm de espessura. Kit de montagem para fixação em parede de pladur, tijolo ou betão. Revestimento a pintura epóxi.

Painel chapa lisa:
Chapa de aço quinada e laminada a frio, 0.8mm de espessura. Revestimento a
pintura epóxi.

Painel chapa microperfurada:
Chapa de aço microperfurada quinada e laminada a frio, 0.8mm de espessura. Com tela de protecção acústica Freudenberg® em toda a sua área. Revestimento pintura epóxi.

Painel vidro:
Chapa de aço quinada e laminada a frio, 0.8mm de espessura. Vidro laminado 8mm (4+4mm) com película interior fosca. Revestimento a pintura epóxi.

Painel vidro com iluminação:
Chapa de aço quinada e laminada a frio, 0.8mm de espessura. Vidro laminado 8mm (4+4mm) com película interior fosca. Reflector em chapa de alumínio anodizado. Lâmpadas t5 849-39W. Revestimento a pintura epóxi.

Painel madeira:
Painéis de 12 mm de espessura em distintos materiais: Melamina, HPL, Folha de madeira natural, MDF natural ou lacado. O revestimento para os folheados é executado com verniz poliuretano mate resistente aos raios UV.

Painel tecido:
Painéis de MDF 12mm forrados a tecido
Camborne Advantage & Ace
30% Lã, 70% Gymlene.

Travamento cruzeta:
Tubo de aço 20x10mm com 1,5mm de espessura. Fixação aos prumos por 2 parafusos umbrako. Revestimento a pintura epóxi.

Travamento costa
Chapa de aço quinada e laminada a frio, 0.8mm de espessura. Fixação aos prumos por parafusos umbrako (quantidade depende da altura). Revestimento a pintura epóxi.

Pintura
Revestimento em pó termoendurecível formulado com resinas epóxi-poliester com efeito metalizado e texturado mate. Tem boa resistência química, mecânica e elevada resistência à abrasão. É recomendado exclusivamente para aplicações de uso interior.

La solución:
Solución integral para la biblioteca.
Sistema modular de estantería sencilla y doble de diferentes anchos y alturas con sus accesorios y periféricos que se agregan y quitan sin herramientas ni ayuda de otra persona. La construcción de la estantería permite diferentes opciones cromáticas con componentes interiores y exteriores extraíbles. Proporciona una amplia gama de productos para diferentes propósitos, tales como el almacenamiento, exhibición y consumo de materiales audiovisuales diversos; puestos de lectura; consulta multimedia; recepción; exposición y otros.

Rails sencillos y dobles:
Rails con orificios para la aplicación de los periféricos. Espaciamiento entre orificios de 50 mm. Chapa de acero doblada y laminada a frío, con 2 mm de espesor. Tubo de acero de 1.5 mm de espesor. Reguladores M8 con base de nylon. Revestimiento a pintura epoxi.

Bastidores sencillos y dobles:
Chapa de acero doblada y laminado a frío con 0.8 y 1.2 mm de espesor. Listos para recibir paneles de diferentes acabados (sin herramientas). Opción que se puede iluminar juntamente con el panel de vidrio. Revestimiento a pintura epoxi.

Balda/estante superior sencilha o doble:
Chapa de acero doblado y laminada a frío con 0.8 mm de espesor. Fijación a los raíles por 4 tornillos umbrako. Revestimiento a pintura epoxi.

Balda/estante de fondo:
Chapa de acero doblado y laminada a frío con 0.8 mm de espesor. Fijación a los raíles por 4 tornillos umbrako. Revestimiento a pintura epoxi.

Railes para fijar a pared:
Railes con orifícios para la aplicación de los periféricos. Espaciamiento entre orificios de 50 mm. Chapa de acero doblada y laminada a frío, con 2 mm de espesor. Kit de montaje para fijación en pared de cartón-yeso, ladrillo o concreto. Revestimiento a pintura epoxi.

Panel en chapa lisa:
Chapa de acero doblada y laminada a frío con 0.8 mm de espesor. Revestimiento a pintura epoxi.

Panel de chapa micro perforado:
Placa de acero micro perforado doblada y laminada a frío con 0,8 mm de espesor. Pantalla de protección acústica Freudenberg ® en toda su área.

Panel de vidrio
Chapa de acero doblada y laminada a frío con 0.8mm de espesor. Vidrio de 8mm (4+4mm) con película interior mate. Revestimiento a pintura epoxi.

Panel de vidrio con iluminación:
Chapa de acero doblada y laminada a frío con 0.8mm de espesor. Vidrio de 8mm (4+4mm) con película interior mate. Reflector de chapa de aluminio anodizado. Lámparas T5 849-39W. Revestimiento a pintura epoxi.

Paneles en madera:
Paneles con 12 mm de espesor en diferentes materiales: melamina, HPL, hoja de madera natural, DM natural o laqueado. Lo revestimiento para las hojas se ejecuta con barniz poliuretano mate y resistente a los rayos UV.

Paneles en tejido:
Paneles en DM con 12mm de espesor cubiertos con tejido Camborne Advantage & Ace 30% Lana, 70% Gymlene.

Trabamiento cruceta
Tubo de acero 20x10mm con 1.5mm de espesor. La fijación a los raíles por 2 tornillos umbrako. Revestimiento a pintura epoxi.

Trabamiento trasera
Chapa de acero doblada y laminada a frío con 0.8 mm de espesor. Fijación a los raíles por tornillos umbrako (cuantidade depende de la altura). Revestimiento a pintura epoxi.

Pintura
Revestimiento en polvo termoendurecible formulado con resinas epoxi-poliéster con efecto metálico y textura mate. Buena resistencia química, mecánica y alta resistencia a la abrasión. Se recomienda sólo para aplicaciones en interior.

The Solution:
Integral solution for the library.
Modular shelving single and double widths and heights with its accessories and peripherals that all these are added and removed without tools or help from another person. Construction on the shelf with removable interior and exterior components allows different chromatic productions. Provides a wide range of products for different purposes such as storage, exhibition and consumption of various audiovisual material, reading workstations, media consulting, reception, exhibition and others.

Single and double leads:
Bob with holes for application peripherals. Spacing between holes 50mm.
Steel plate bent and cold-rolled, 2mm thick. Mild steel tube 1.5mm thick. Levelers M8 with nylon base. Coating epoxy paint.

Single and double uprights :
Steel plate bent and cold rolled at 0.8 and 1.2mm thick. Ready to receive panels of various finishes (without tools). Option together with the glass panel can be illuminated.
Coating epoxy paint.

Top shelf single or double:
Steel plate bent and cold rolled at 0.8mm thick. Attachment to the leads
umbrako by 4 screws. Coating epoxy paint.

Bottom shelf:
Sheet steel cold rolled and bent, 0.8mm thick. Attachment to the leads
umbraco by 4 screws. Coating epoxy paint.

Profiles to fix the wall:
Leads with holes for application peripherals. Spacing between holes 50mm. Steel plate bent and cold-rolled, 2mm thick. Mounting kit for wall mounting of plasterboard, brick or concrete. Coating epoxy paint.

Plain steel panel :
Sheet steel cold rolled and bent, 0.8mm thick. Coating epoxy.

Microperforated steel panel:
Microperforated bent steel plate and cold rolled at 0.8mm thick. Screen with acoustic protection Freudenberg ® throughout all area. Coat epoxy paint.

Glass panel:
Sheet steel cold rolled and bent, 0.8mm thick. Laminated glass 8mm (4 +4 mm) film with matte interior. Coating epoxy paint.

Pane glass with lighting:
Sheet steel cold rolled and bent, 0.8mm thick. Laminated glass 8mm (4 +4 mm) film with matte interior. Reflector in anodized aluminum plate. 849-39W T5 lamps. Coating epoxy paint.

Wood panel:
Panels 12 mm thick in different materials: melamine, HPL, veneer, natural or lacquered MDF. The cover of the veneer with matt polyurethane varnish and UV resistant.

Fabric panel:
12mm MDF panels covered with fabric & Camborne Advantage Ace 30% Wool,
70% Gymlene.

Cross Bar:
20x10mm steel tube with 1.5 mm thick. Fixed to leads by 2 umbrako screws. Coating epoxy paint.

Back:
Steel plate bent and cold rolled, 0.8mm thick. Fixed to leads by umbrako screws (quantity depends on height). Coating epoxy paint.

Paint
Thermosetting power coating formulated with resins epoxy-polyester with textured matte or metallic effect. It has good chemical resistance, high mechanical and abrasion resistance. It is recommended only for indoor applications.

La Solution:
Solution complète pour bibliothèques.
Système modulaire constitué de rayonnages simple et double faces, de différentes longueurs et hauteurs, comportant une gamme d´accessoires qui se rajoutent et se retirent facilement, sans l´aide d´outils ou d´une autre personne. La construction du rayonnage avec ses composants intérieurs et extérieurs facilement amovibles, permet plusieurs possibilités chromatiques. Il dispose d´une vaste gamme de produits pour diverses finalités comme le stockage, l´exposition, des postes de lecture, de consultation, multimédia, accueil entre autres.

Crémaillère simple ou double:
Crémaillère avec perforations tous les 50mm pour l´application des accessoires. Tôle d´acier pliée et laminée à froid, de 2mm d´épaisseur. Tube en acier mou 1.5mm d´épaisseur. Vérins de réglage M8 avec base en nylon. Revêtement à la peinture époxy.

Montants simples et doubles:
Tôle d´acier pliée et laminée à froid, de 0.8 et 1.2mm d´épaisseur. Préparés pour recevoir des panneaux d´extrémité de différentes finitions (sans l´aide d´outils). Avec le panneau en verre il existe l´option d´éclairage. Revêtement à la peinture époxy.

Tablette de couverture simple ou double:
Tôle d´acier pliée et laminée à froid, de 0.8 mm d´épaisseur. Fixation aux crémaillères à l´aide de 4 vis umbrako. Revêtement à la peinture époxy.

Tablette de socle:
Tôle d´acier pliée et laminée à froid, de 0.8 mm d´épaisseur. Fixation aux crémaillères à l´aide de 4 vis umbrako. Revêtement à la peinture époxy.

Crémaillères pour fixation au mur:
Crémaillère avec perforations tous les 50mm pour l´application des accessoires. Tôle d´acier pliée et laminée à froid, de 2mm d´épaisseur. Comporte un kit pour le montage contenant la visserie pour fixation au mur fabriqué en pladur, briques ou béton. Revêtement à la peinture époxy.

Panneau d´extrémité en tôle pleine:
Tôle d´acier pliée et laminée à froid, de 0.8 mm d´épaisseur. Revêtement à la peinture époxy.

Panneau d´extrémité en tôle micro-perforée:
Tôle d´acier pliée et laminée à froid, de 0.8 mm d´épaisseur. Avec toile acoustique Freudenberg® appliquée sur toute son aire. Revêtement à la peinture époxy.

Panneau d´extrémité en verre:
Tôle d´acier pliée et laminée à froid, de 0.8 mm d´épaisseur. Verre feuilleté 8mm (4+4mm) comportant sur la face intérieure un film opaque. Revêtement à la peinture époxy.

Panneau d´extrémité en verre avec éclairage:
Tôle d´acier pliée et laminée à froid, de 0.8 mm d´épaisseur. Verre feuilleté 8mm (4+4mm) comportant sur la face intérieure un film opaque. Réflecteur en aluminium anodisé. Lampes t5 849-39W. Revêtement à la peinture époxy.

Panneau d´extrémité en bois:
Panneaux de 12mm d´épaisseur de différentes finitions: Mélamine, Strate, Placage ébénisterie, médium naturel ou laqué. Pour les panneaux en ébénisterie, le revêtement est fait de vernis polyurethane mat résistant aux rayons UV.

Panneau d´extrémité en tissu:
Panneaux en MDF 12mm d´épaisseur tapissés de tissue Camborne Advantage & Ace 30% laine, 70% Gymlene.

Croisillon:
Tube d´acier 20x10mm 1.5mm d´épaisseur. Fixation aux crémaillères au moyen de 2 vis umbrako. Revêtement à la peinture

Fond plein:
Tôle d´acier pliée et laminée à froid, de 0.8 mm d´épaisseur. Fixation aux crémaillères au moyen de vis umbrako (la quantité de vis dépend de la hauteur). Revêtement à la peinture époxy.

Peinture:
Peinture en poudre thermodurcissable composée à partir de résines époxy polièster à effet métalisé et texturé mate. Possède une excellente résistance chimique et grande résistance à l´abrasion. Elle est recommandée exclusivement pour une utilisation intérieure.

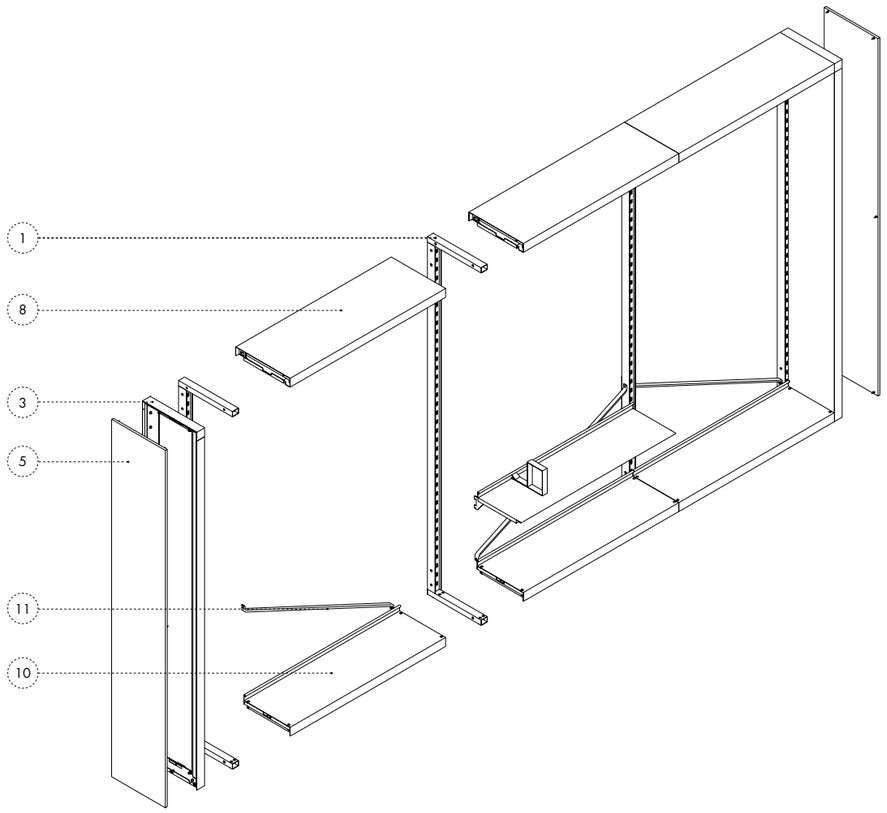

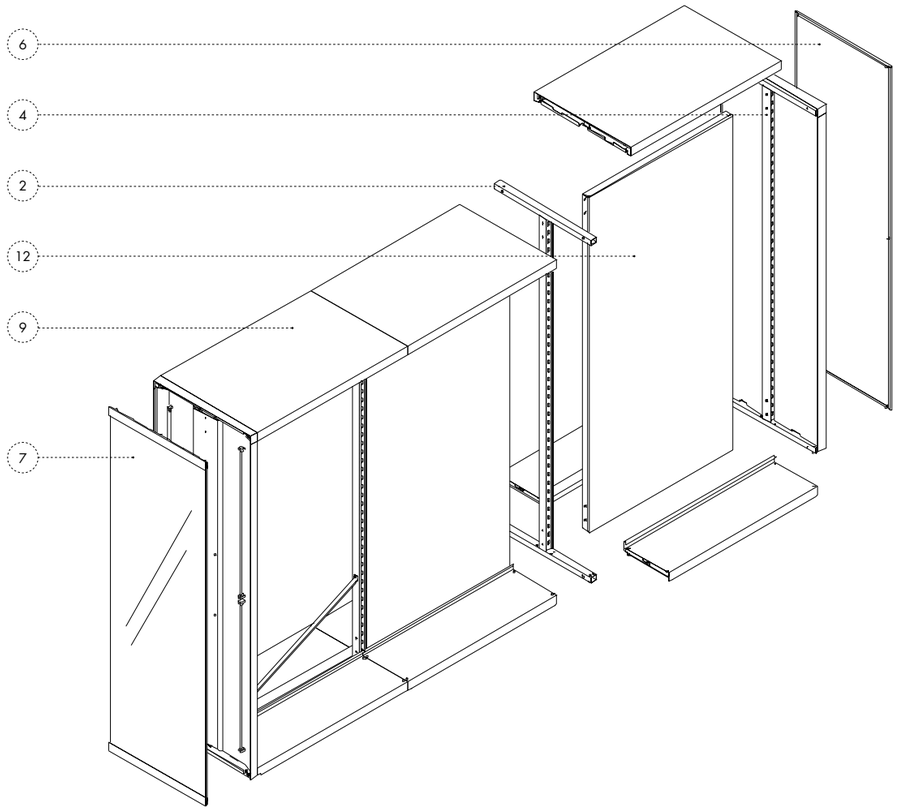

1. prumo simples 2. prumo duplo 3. bastidor simples 4. bastidor duplo 5. painel simples em MDF 6. painel duplo em chapa lisa 7. painel duplo em vidro laminado fosco 8. prateleira de topo simples 9. prateleira de topo dupla 10. prateleira de fundo 11. cruzeta travamento 12. costa travamento

1. raile sencillo 2. raile doble 3. bastidor sencillo 4. bastidor doble 5. panel sencillo en DM 6. painel duplo em chapa lisa 7. panel en vidrio laminado mate 8. balda/estante sencilla superior 9. balda/estante doble superior 10. balda/estante de fondo 11. cruceta trabamiento 12. trasera trabamiento

1. single lead 2. double lead 3. single upright 4. double upright 5. single panel in MDF 6. double panel in plain steel 7. double panel in frosted laminated glass 8. single top shelf 9. double top shelf 10. bottom shelf 11. cross bar 12. back

1. crémaillère simple-face 2. crémaillère double-face 3. montant simple-face 4. montant double-face 5. panneau simple-face en MDF 6. panneau double-face en tôle pleine 7. panneau double-face en verre feuilleté opaque 8. tablette de couverture simple 9. tablette de couverture double 10. tablette de socle 11. croisillon 12. fond plein

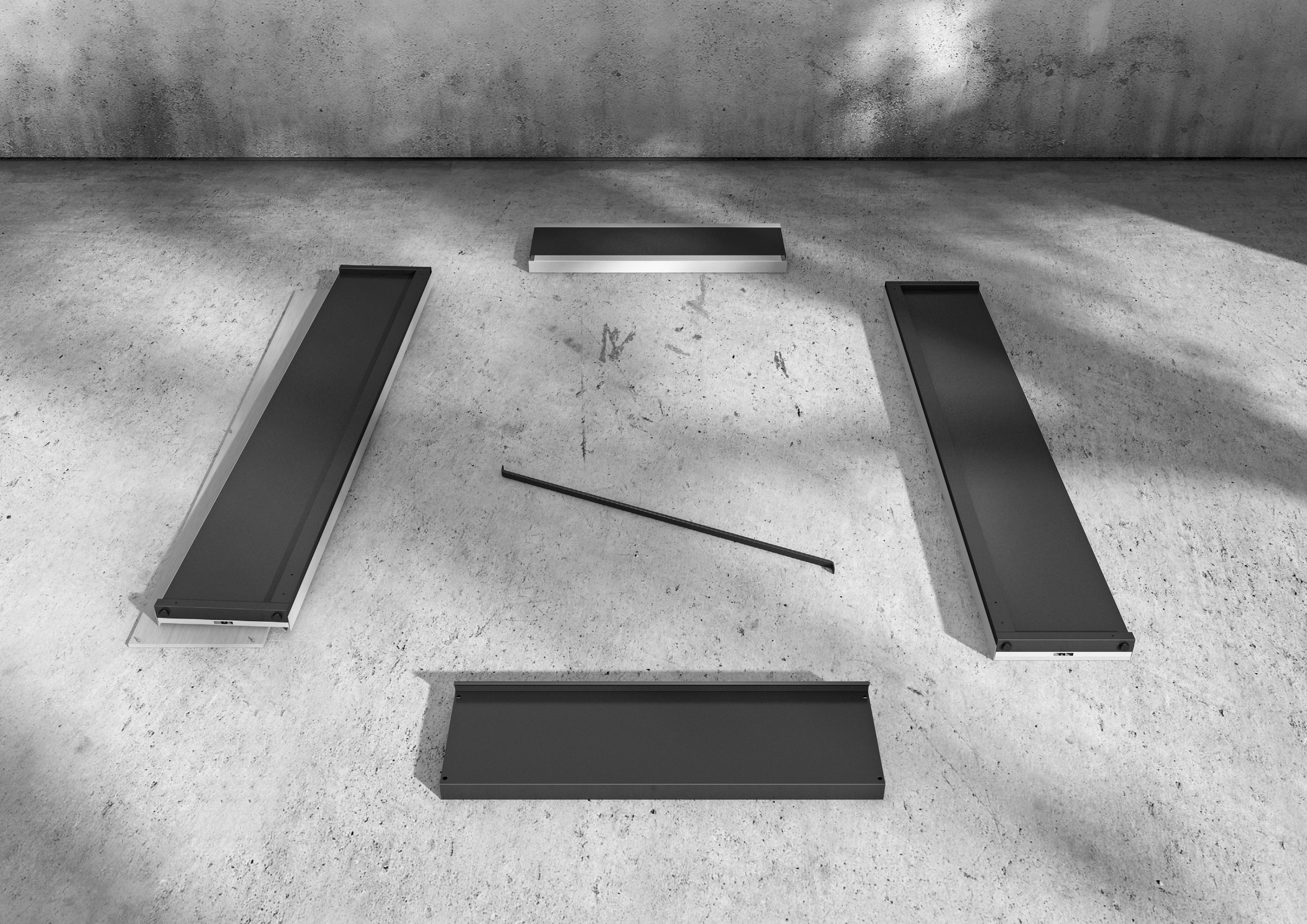

1 módulo simples / estrutura simples
módulo sencillo / estructura sencilla
single unit / simple structure
rayonnage simple-face

paineis, cruzeta ou costa
paneles, cruceta o trasera
panels, cross bars or back
panneaux, croisillon ou fond plein

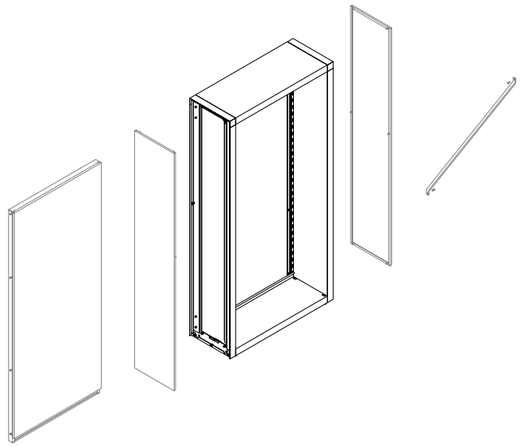

módulo final / estrutura simples
módulo final / estructura sencilla
end unit / simple structure
travée finale / structure simple

módulo continuação / estrutura simples
módulo de extension / estructura sencilla
continuation unit / simple structure
travée suivante / structure simple

módulo início / estrutura simples
módulo início / estructura sencilla
start unit / simple structure
travée de départ / structure simple

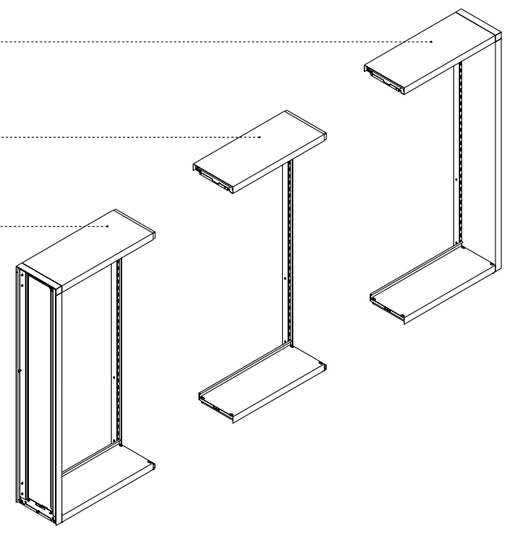

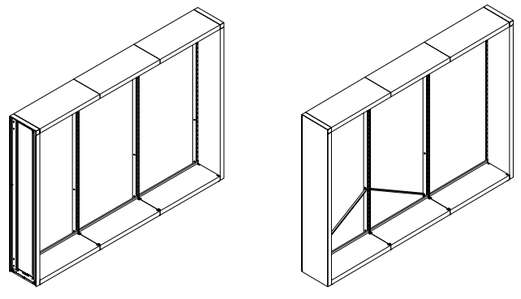

2 paineis - 2 cruzetas - 1 costa
2 paneles - 2 crucetas - 1 trasera
2 panels - 2 cross bars - 1 back
2 panneaux - 2 croisillons - 1 fond plein

2 módulo simples / estrutura dupla
módulo sencillo / estructura doble
single unit / double structure
rayonnage double-face

paineis, cruzeta ou costa
paneles, cruceta o trasera
panels, cross bars or back
panneaux, croisillon ou fond plein

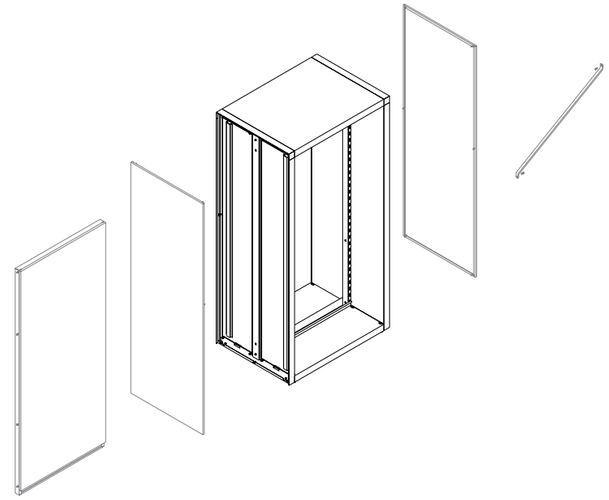

módulo final / estrutura dupla
módulo final / estructura doble
end unit /double structure
travée finale / structure double

módulo continuação / estrutura dupla
módulo de extensión / estructura doble
continuation unit /double structure
travée suivante / structure double

módulo início / estrutura dupla
módulo início / estructura doble
start unit / double structure
travée de départ / structure double

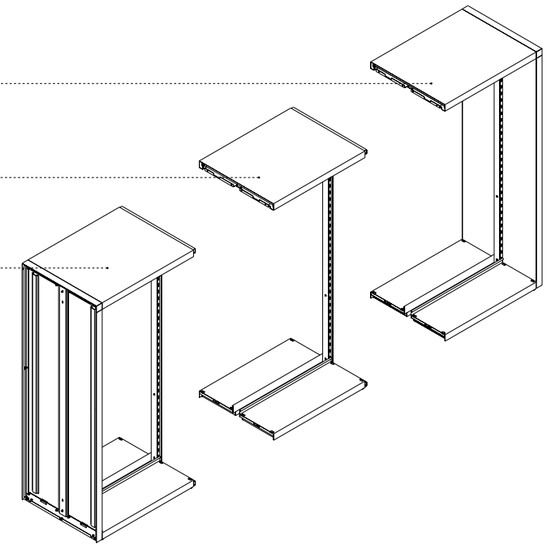

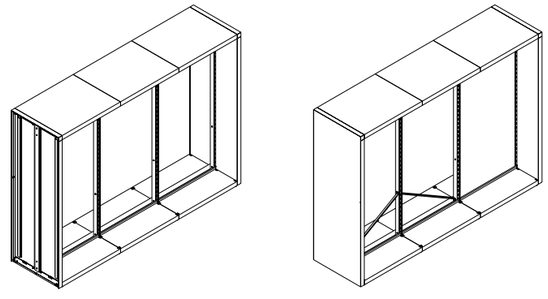

2 paineis - 2 cruzetas - 1 costa
2 paneles - 2 crucetas - 1 trasera
2 panels - 2 cross bars - 1 back
2 panneaux - 2 croisillons - 1 fond plein



1 painel iluminado
panel iluminado
iluminated panel
panneau avec éclairage

kit - opção de ligação a solo técnico
kit - opción de conexión al suelo
kit - lighting option to technical floor
kit - option branchement direct au sol

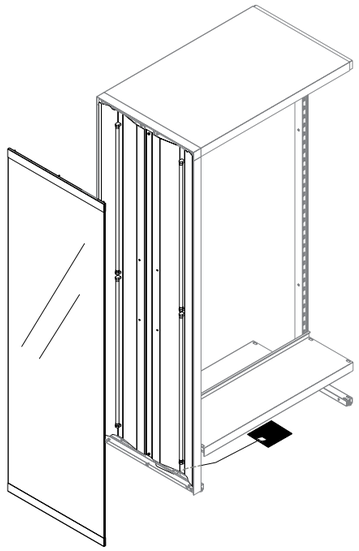

kit - opção interruptor de pé
kit - opción interruptor de pie
kit - optional footswitch
kit - option branchement par interrupteur

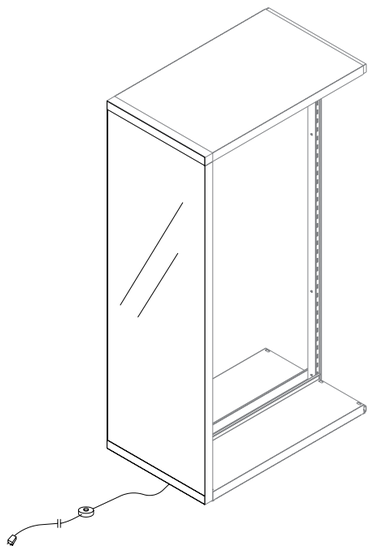

1 iluminação horizontal
luminaria horizontal
horizontal ilumination
éclairage horizontal

kit - opção de ligação a solo técnico
kit - opción de conexión al suelo
kit - lighting option to technical floor
kit - option branchement direct au sol

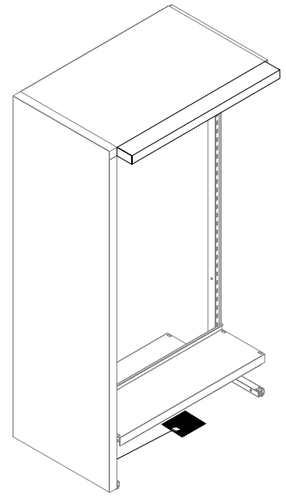

kit - opção interruptor de pé
kit – opción interruptor de pie
kit - optional footswitch
kit - option branchement par interrupteur

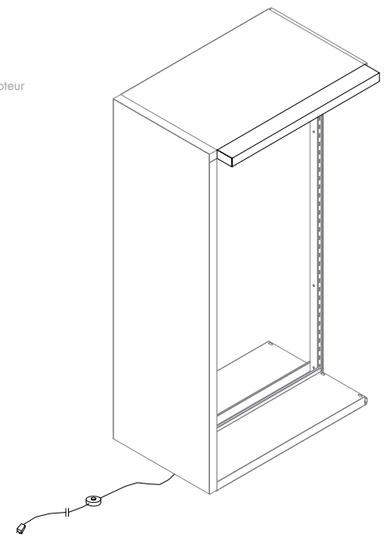

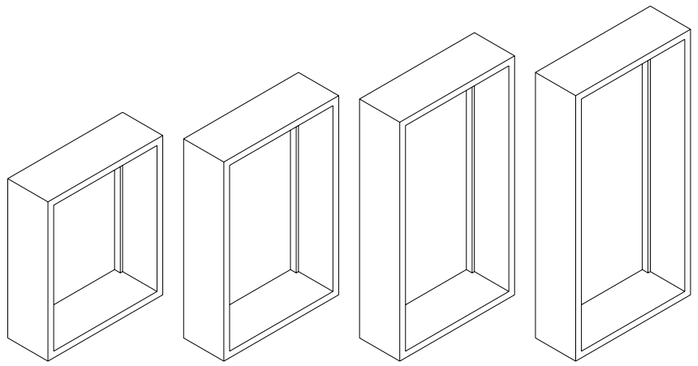

altura total / altura total total height / hauteur totale	1200mm	1500mm	1800mm	2000mm
espaço útil / espacio útil usable space / espace utile	1050mm	1350mm	1650mm	1850mm

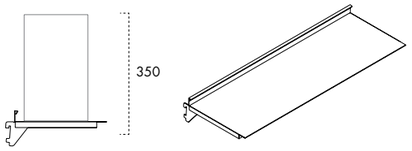

prateleira normal - chapa
balda/estante normal - chapa
normal shelf - steel
tablette droite - en tôle

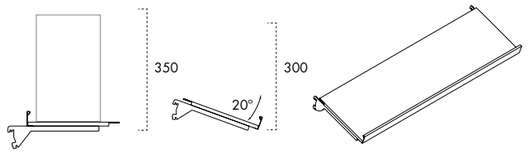

prateleira normal - chapa - possibilidade de inclinação
balda/estante normal - chapa - posibilidad de inclinación
normal shelf - steel - the possibility of slope
tablette droite - en tôle - possibilité d'inclinaison

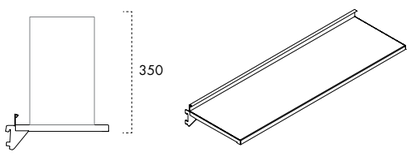

prateleira normal - madeira
balda/estante normal - madera
normal shelf - wood
tablette droite - en bois

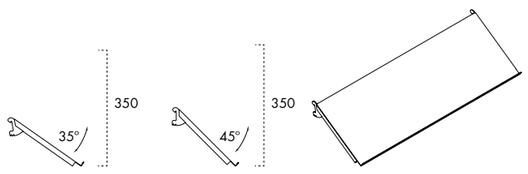

prateleira inclinada - chapa
balda/estante inclinada - chapa
sloping shelf - steel
tablette inclinée - en tôle

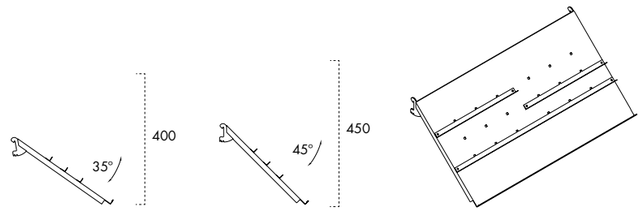

prateleira inclinada 3 suportes - chapa
balda/estante inclinada con 3 soportes
3 sloping shelf brackets - sheet
tablette inclinée avec 3 barres support - en tôle

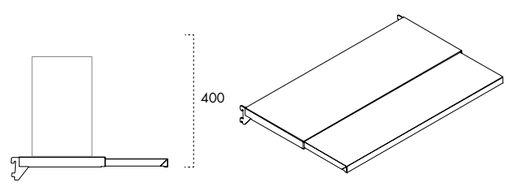

prateleira telescópica - chapa
balda estante extraíble - chapa
telescopic shelf - steel
tablette télescopique - en tôle

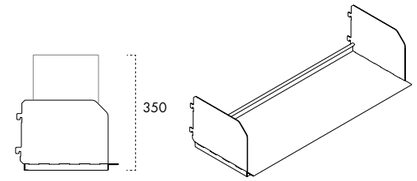

prateleira com abas laterais - chapa
balda/estante con cartelas - chapa
shelf with side - steel
tablette avec butées latérales - en tôle

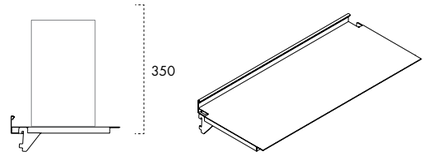

prateleira normal - prumos fixar à parede - chapa
balda/estante normal - railes fijos a pared - chapa
normal shelf - for leads to fix the wall - steel
tablette droite - pour crémaillères fixées au mur - en tôle

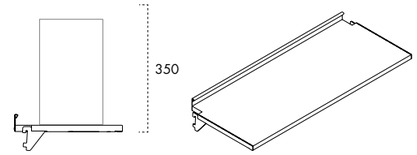

prateleira normal - prumos fixar à parede - madeira
balda/estante normal - railes fijos a pared - madera
normal shelf - for leads to fix the wall - wood
tablette droite - pour crémaillères fixées au mur - en bois

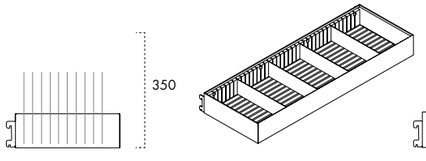

box fixa baixa
bandeja fija baja
fixed low box
bac fixe bas

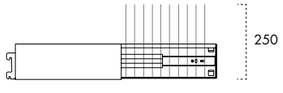

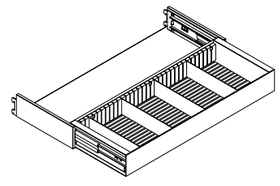

box telescópica baixa
bandeja extraíble baja
telescopic low box
bac téléscopique bas

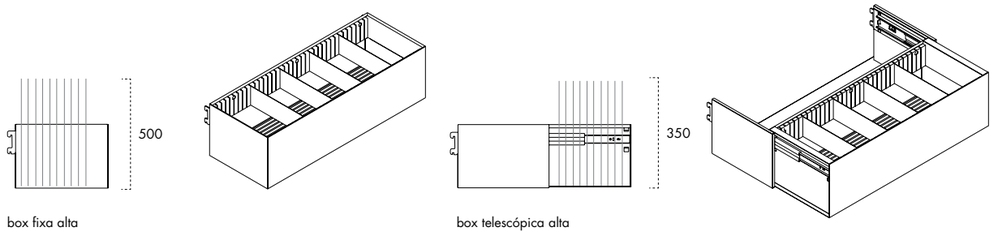

box fixa alta
bandeja fija alta
fixed high box
bac fixe haut

box telescópica alta
bandeja extraíble alta
telescopic high box
bac téléscopique haut

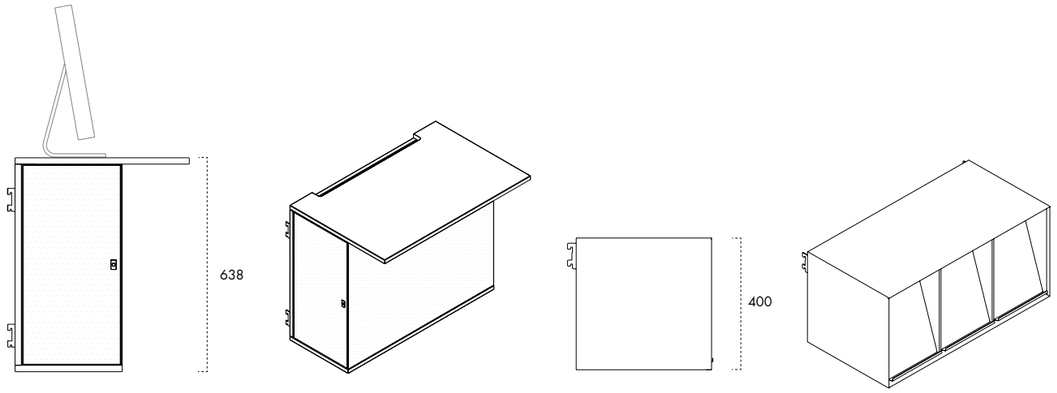

posto de informática
puesto informático
IT workstation
poste informatique

armário com portas escamoteáveis
armario revistero con portas escamoteables
cabinet with retractable doors
bloc à périodiques avec 3 portes

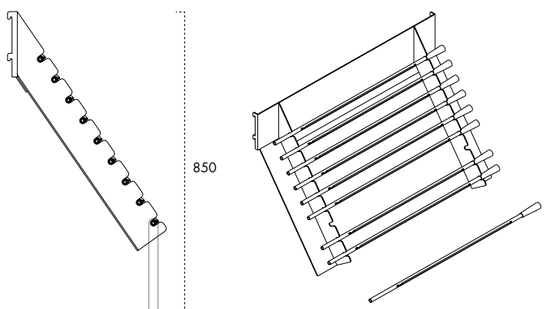

display de jornais
soporte periódicos
newspaper support
ratelier à journeaux

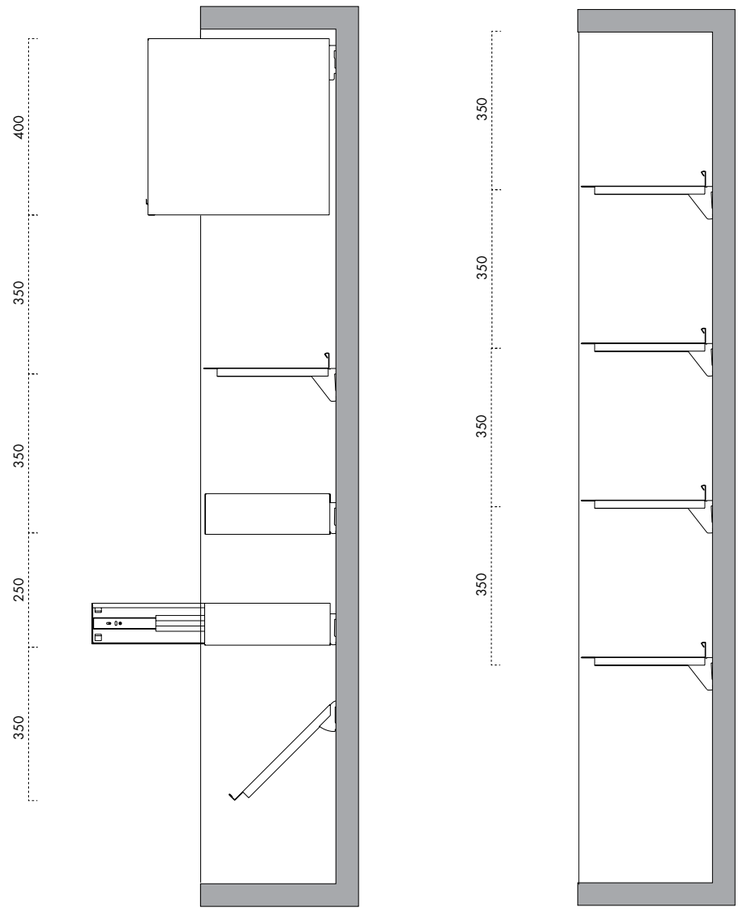



1 esquema de acabamentos
politica de acabados
finishes policy
schéma des finitions

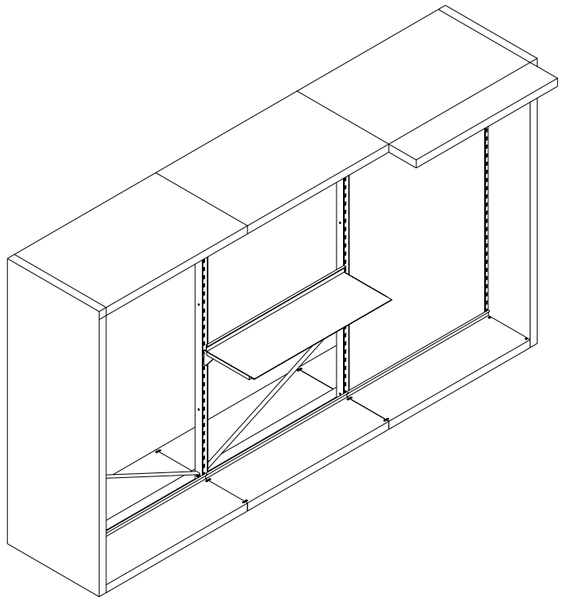

Hipótese 1: Um só acabamento no interior e exterior
Hipótesis 1: Un único acabado en el interior y exterior
Hypothesis 1: One finishing in interior and exterior
1ère Possibilité: Une seule finition pour l'intérieur et l'extérieur

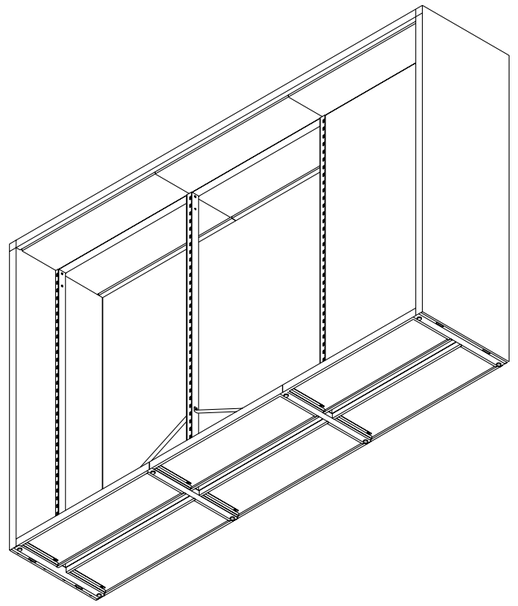

Nota:
Os acessórios aplicados no interior são da cor do interior (exem. prateleira). Os acessórios aplicados no exterior são da cor do exterior (exem. iluminação horizontal)

Nota:
Los accesorios aplicados en el interior son del mismo acabado que el interior (ejemplo. ola balda). Los accesorios aplicados en el exterior son del mismo acabado que el exterior (ejemplo. luminaria horizontal)

Note:
The accessories are applied within the interior color (exem. shelf). The accessories are applied to the exterior color of the exterior (exem. horizontal lightning)

Remarque:
Les accessoires appliqués à l'intérieur seront de la même couleur que l'intérieur (par exemple les tablettes). Les accessoires appliqués sur l'extérieur seront de la même couleur que l'extérieur (par exemple l'éclairage horizontal).

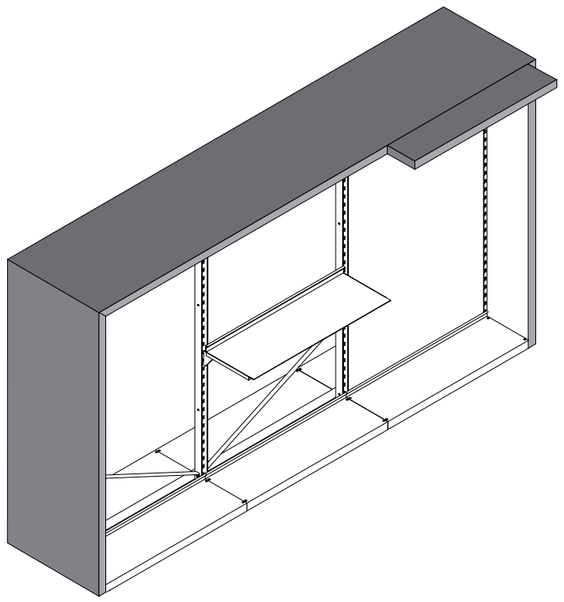

Hipótese 2: Dois acabamentos, acabamento Y no interior e acabamento X no exterior.
Hipótesis 2: Dos acabados, acabamento Y no interior e acabamento X en el exterior.
Hypothesis 2: Two finishes, finishing within T in the interior and finish X in the exterior.
2ème possibilité: Deux finitions, finition Y à l'intérieur et finition X à l'extérieur.

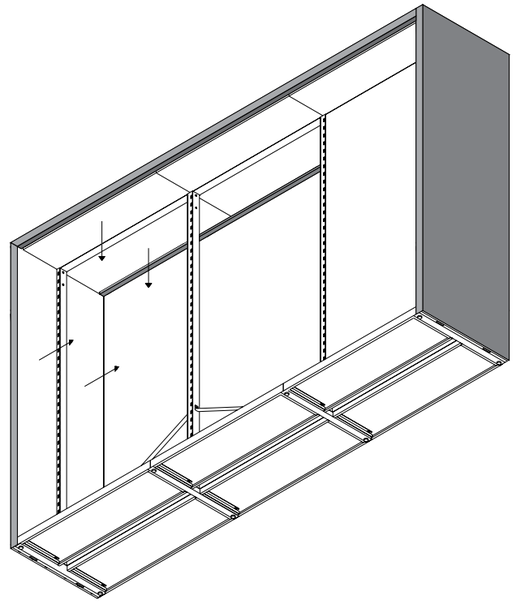

Nota:
Porque os painéis interiores do bastidor e da prateleira de topo são independentes, é possível fazê-los num diferente acabamento face ao exterior.

Nota:
Porque los paneles interiores del bastidor y de la balda/estante superior son independientes, es posible hacerlos en un acabado distinto con respecto al exterior.

Note:
Because the interior panels of the upright and top shelf are independent, you can do it in a different finish of the outside.

Remarque:
Parceque les panneaux intérieurs du montant et celui de la tablette de couverture sont indépendants, il est possible de les produire dans une finition différente de celle de l'extérieure.

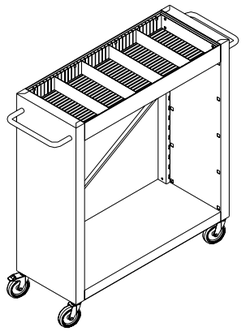

Hipótese 1: Um só acabamento no interior e exterior
Hipótesis 1: Un único acabado en el interior y exterior
Hypothesis 1: One finishing in interior and exterior
1ère possibilité: Une seule finition pour l'intérieur et l'extérieur

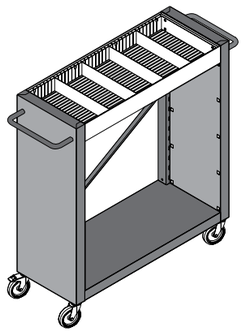

Hipótese 2: Dois acabamentos, acabamento X no corpo e travamento e Y na box superior
Hipótesis 2: Dos acabados, acabado X en el cuerpo y trabamiento y acabado Y en la bandeja superior
Hypothesis 2: Two finishes, finishing X in the body and Y in the box above and cross bars
2ème possibilité: Deux finitions, finition X appliquée au corps du chariot et finition Y appliquée au bac supérieur.

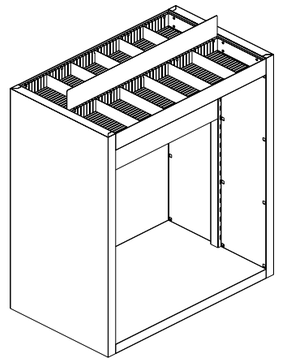

Hipótese 1: Um só acabamento no interior e exterior
Hipótese 1: Un único acabado en el interior y exterior
Hypothesis 1: One finishing in interior and exterior
1ère possibilité: Une seule finition pour l'intérieur et l'extérieur

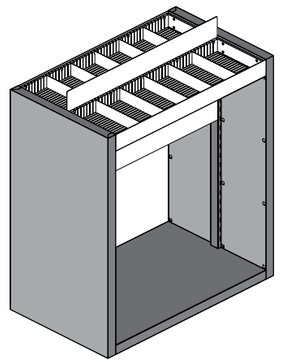

Hipótese 2: Dois acabamentos, acabamento X no corpo e Y na box superior e travamento
Hipótesis 2: Dos acabados, acabado X en el cuerpo y acabado Y en la bandeja superior y trabamiento
Hypothesis 2: Two finishes, finishing X in the body and Y in the box above and cross bars
2ème possibilité: Deux finitions, finition Y appliquée au corps du chariot et finition X appliquée au bac supérieur et au demi-fond plein.

Possibilidade de construção integral em MDF natural, lacado ou folheado a HPL ou madeira natural - bastidores, topo e fundo. O desenho e usabilidade do sistema standard mantêm-se, sendo possível o uso de toda a família de acessórios e periféricos à excepção da sinalização frontal e lateral magnéticas. Solução sempre sujeita à análise Iduna.

Posibilidad de construcción integral en DM natural, lacado o revestido con hoja de madera o HPL (estratificado) o madera natural - bastidores, parte superior y fondo. El diseño y el manejo del sistema estandard se mantienen, siendo posible usar toda la família de accesorios y periféricos con excepción de la señalización frontal y lateral magnéticas.

Possibility of full construction in natural MDF, lacquered or veneered HPL or natural wood - Behind the scenes, top and bottom. The design and usability of the standard system remain, and it is possible to use the entire family of accessories and peripherals with the exception of front and side magnetic signs. Solution is always subject to Iduna review.

Possibilité de construction intégrale en MDF naturel, laqué ou placage en Strate ou placage ébenisterie-montants, tablette de couverture et socle. Le dessin et l´usage du système standard se maintiennent, et l´utilisation de toute la famille d´accessoires reste possible, sauf les signalétiques frontale et de bout de travée aimantées. Cette solution cependant doit être toujours soumise à l´analyse d´Iduna.

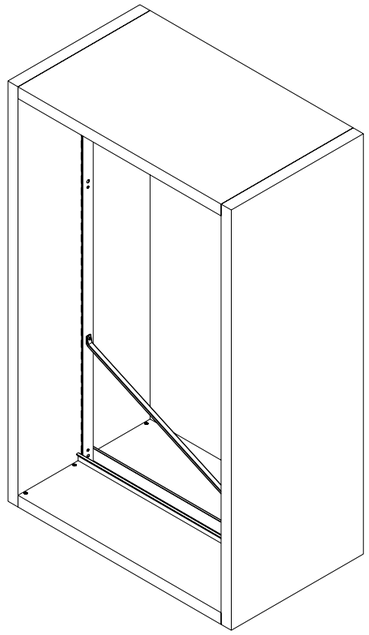

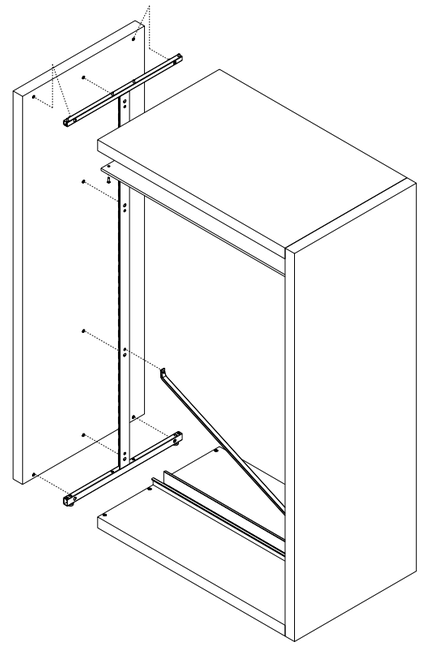

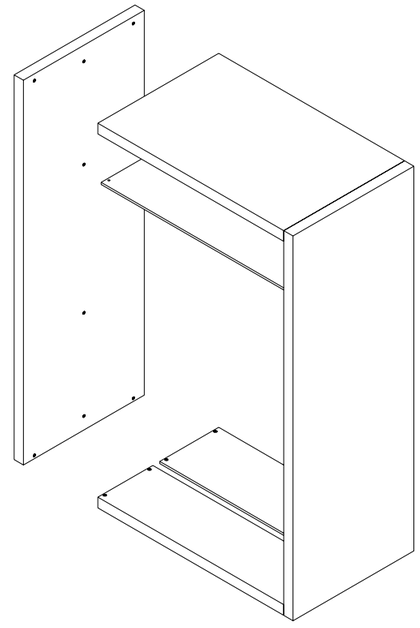

componentes de madeira
elementos de madera
components in wood
éléments en bois



Construção em chapa ou em MDF natural (lacado ou folheado a HPL ou madeira natural) Se bem que condicionado pela circunferência, a referência ao sistema standard mantêm-se, não sendo no entanto possível a aplicação dos mesmos acessórios e periféricos. Solução sempre sujeita à análise Iduna.

Construcción en chapal o en DM natural (lacado o con revestimiento con hoja de madera o HPL (estratificado) o madera natural) Aunque esté condicionado a la circunferencia, la referencia al sistema estandard se mantiene, sin embargo no es posible la utilización de los mismos accesorios y periféricos. Solución siempre submetida a la análisis de Iduna.

Construction in steel or natural MDF (lacquered or veneered HPL or natural wood)Although limited by the circumference, the reference to the standard system remain, however it is not possible to apply the same accessories and peripherals. This olution is always subject to Iduna review.

construction en tôle d´acier ou MDF naturel (laqué ou placage en Strate ou placage ébenisterie. Bienque l'aspect de la circonférence conditionne le rayonnage, la référence au système standard est maintenue, cependant l'usage des mêmes accessoires n'est pas possible. Cette solution cependant doit être toujours soumise à l'analyse d'Iduna.

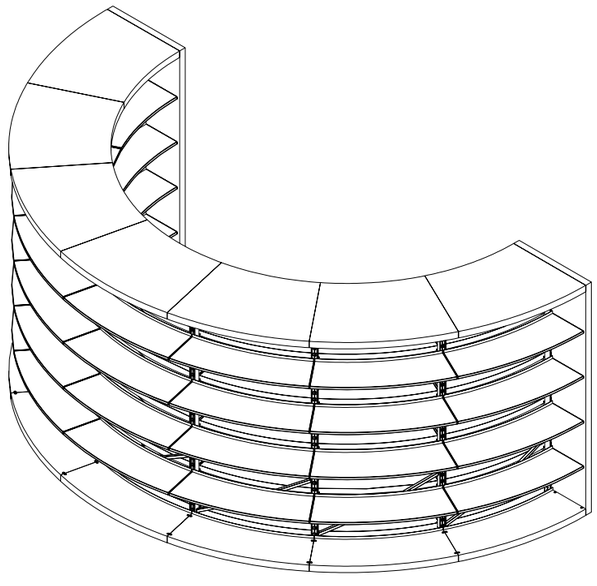

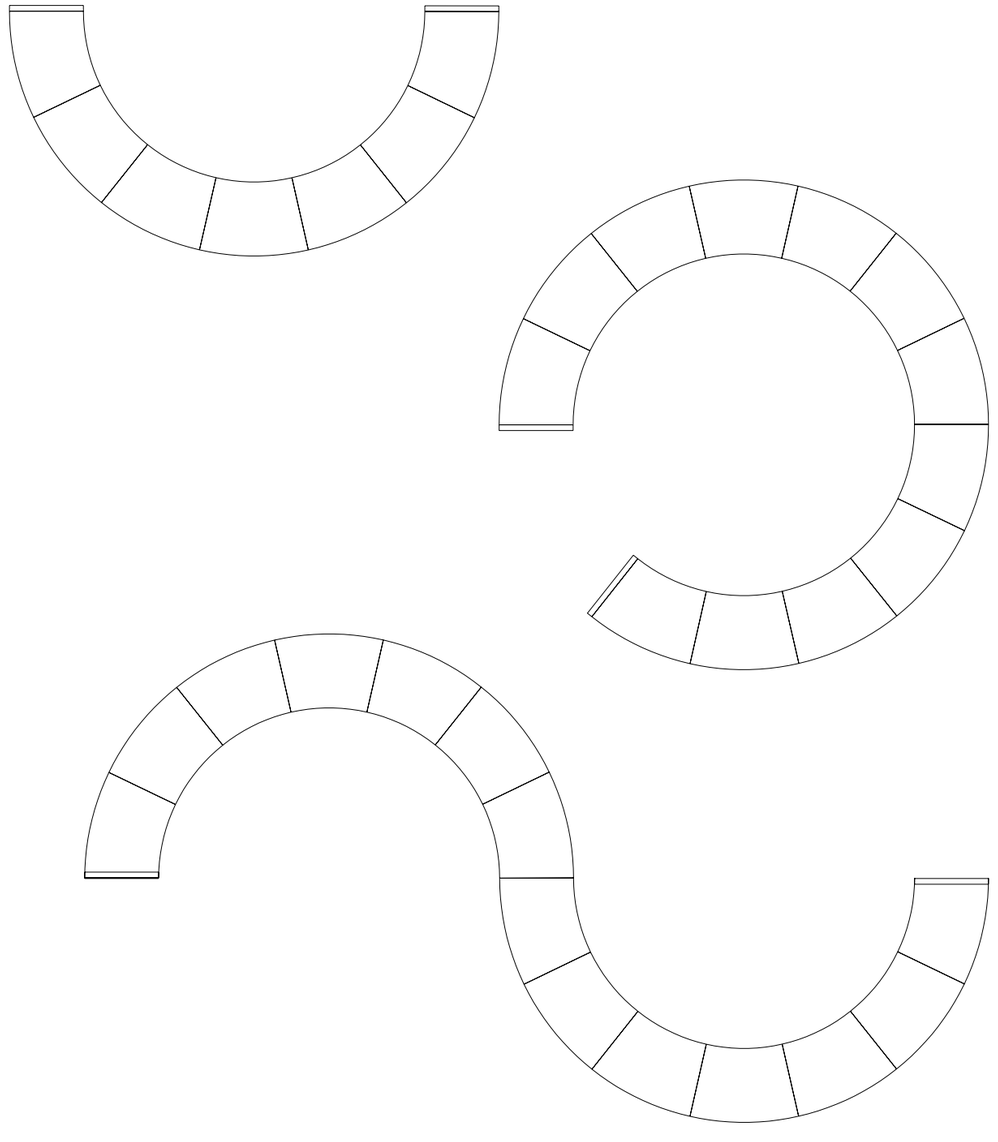

Adaptabilidade de configurações a paredes planas com saliências. Possível aplicação em paredes circulares. Solução sempre sujeita à análise Iduna.

Adaptabilidad de soluciones a paredes llanas con sobresaliencias . Posible aplicación en paredes circulares. Solución siempre submetida a la análisis de Iduna.

Adaptability of settings to a flat wall with overhangs. Possible application in the circular walls. Solution is always subject to Iduna review.

Possibilité d'adaptation des crémaillères aux murs plats ou murs avec saillies. Application possible sur mur arrondi. Cette solution cependant doit être toujours soumise à l´analyse d'Iduna.

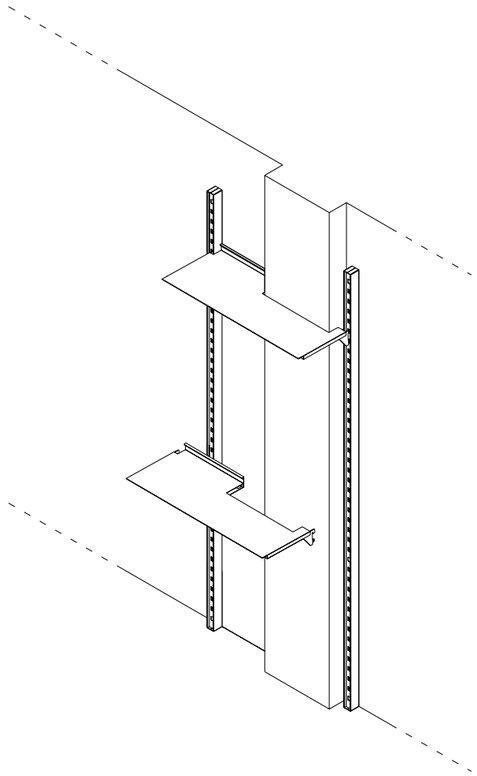

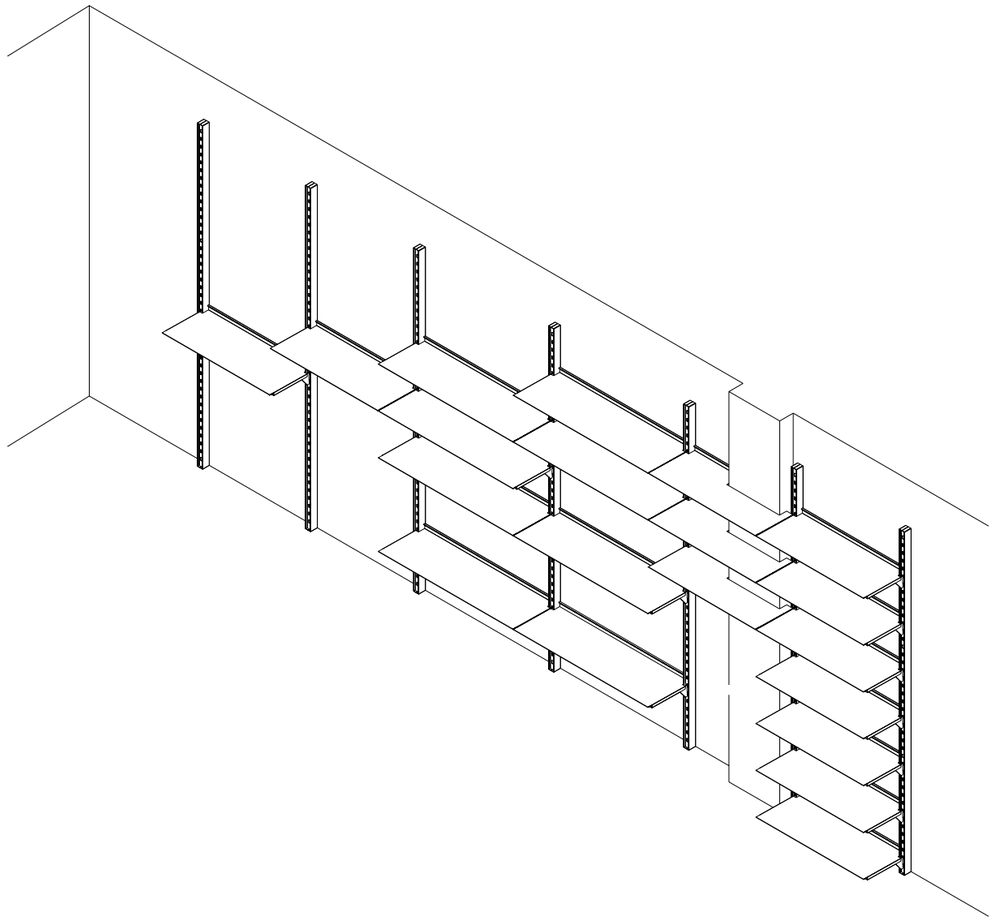


FIRST PERSON

Possibilidade de utilização de mesas de trabalho Iduna. Solução sempre sujeita à análise Iduna.

Posibilidad de utilización de las mesas de trabajo Iduna. Solución siempre submetida a la análisis de Iduna.

Possibility to use Iduna desks. Solution is always subject to Iduna review.

Possibilité d'utilisation du bureau Iduna dans le rayonnage Nova. Cette solution cependant doit être toujours soumise à l'analyse d'Iduna.

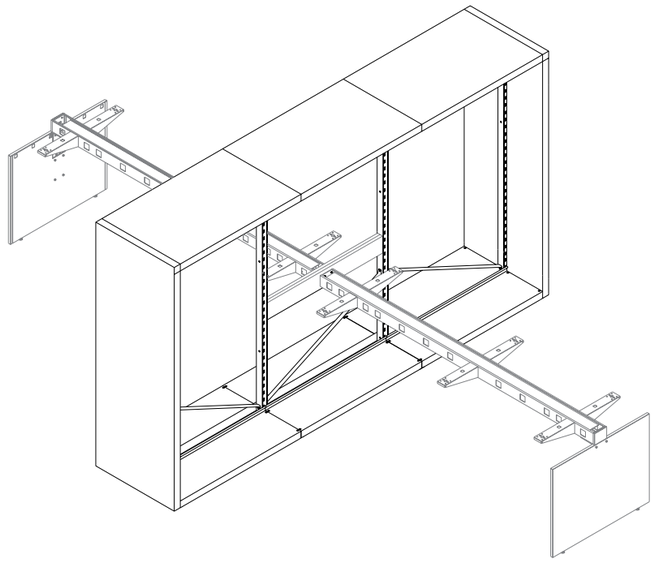

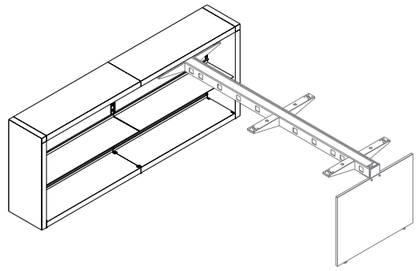

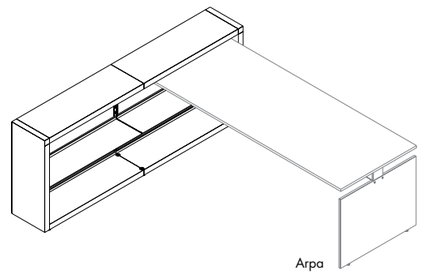

Arpa

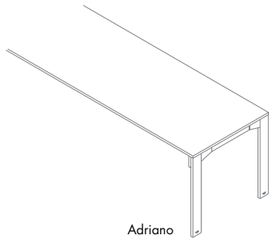

Adriano

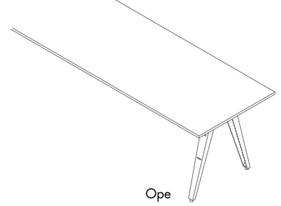

Ope

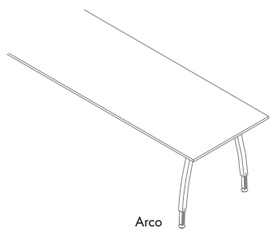

Arco

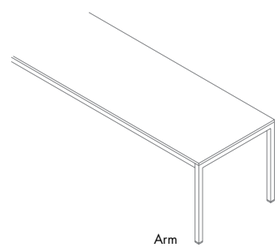

Arm

Caso o projecto exija, a Nova, como sistema e alvo de intervenção, permite configurações não standard com a conjugação entre módulos de diferentes alturas, profundidades e acabamentos. Solução sempre sujeita à análise Iduna.

En el caso de que el proyecto lo exija, Nova, como sistema y blanco de intervención, permite construir tipologias no estandard mediante la conjunción entre módulos de distintas alturas, profundidades y acabados. Solución siempre submetida a la análisis de Iduna.

If the project requires, the Nova, as a system and target of intervention, with standard settings do not allow the combination of modules of different heights, depths and finishes. Solution is always subject to Iduna review.

Si la nature du projet l'exige, Nova comme système permet la construction de configurations non standard, en conjuguant plusieures travées d'hauteurs de profondeurs ou de finitions différentes. Cette solution cependant doit être toujours soumise à l'analyse d'Iduna.

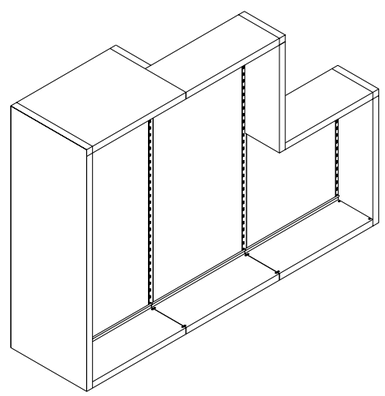

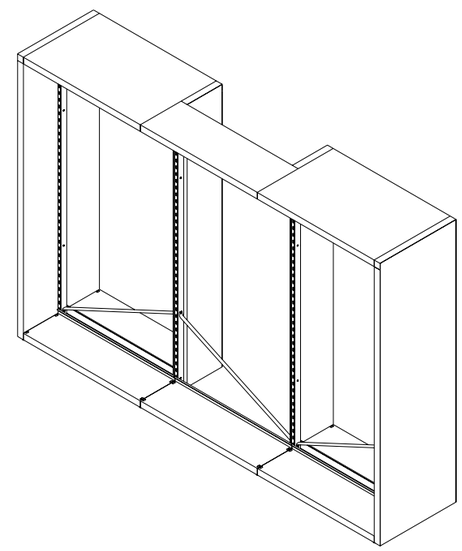

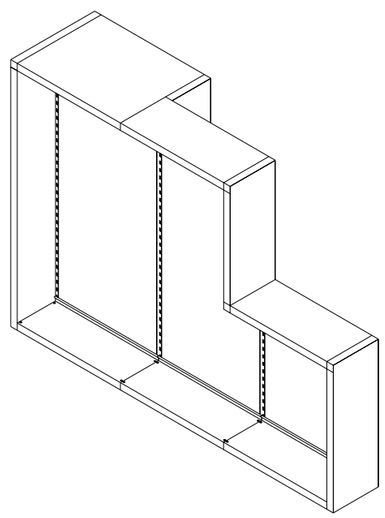

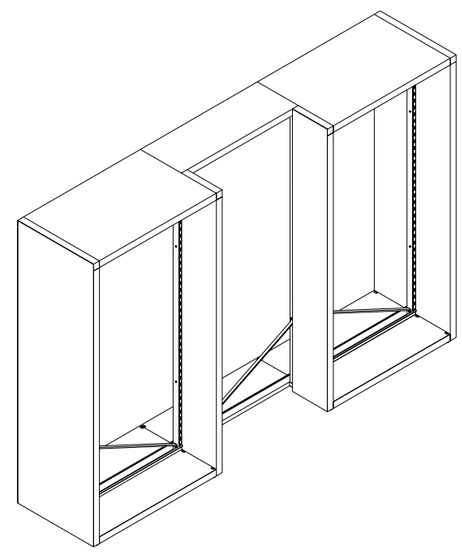

1 Prateleira
Balda/estante
Shelf
Tablete droite



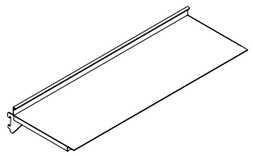

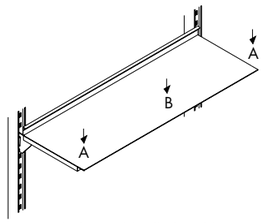

Chapa de aço quinada e laminada a frio, 0.8mm de espessura. Suportes de prateleira em chapa de aço 3mm. Revestimento a pintura epóxi.

Chapa de acero doblada y laminada a frio, 0.8mm de grosor. Soportes de baldas/ estantes en chapa de acero de 3mm. Revestimiento a pintura epóxi.

Steel plate cold rolled and bent, 0.8mm thick. Shelf brackets in 3mm steel plate. Coating epoxy paint.

Tôle d'acier laminée à froid, 0.8mmd'épaisseur. Consoles de la tablette en tôled'acier 3mm. Revêtement à la peinture époxy.

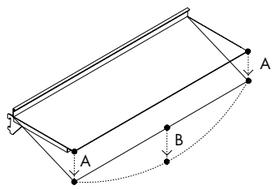

prateleira - balda/estante - shelf - tablette - 800mm	33Kg	A=2mm	B=0mm
	52kg	A=3mm	B=1mm
	64Kg	A=4mm	B=1mm
momento de carga / momento de la carga / load moment / moment de la charge	82Kg	A=6mm	B=1mm
1 mês após mom. de carga / 1 mes después del mom. de la carga / 1 month after load moment / 1 mois après la charge	82Kg	A=7mm	B=1mm
remoção carga após 1 mês / remoción carga al cabo de 1 mes / removal charge after 1 month / retrait de la charge après 1 mois	0Kg	A=2mm	B=0mm

prateleira - balda/estante - shelf - tablette - 1000mm	33Kg	A=2mm	B=2mm
	52kg	A=4mm	B=3mm
	64Kg	A=6mm	B=2mm
momento de carga / momento de la carga / load moment / moment de la charge	82Kg	A=8mm	B=4mm
1 mês após mom. de carga / 1 mes después del mom. de la carga / 1 month after load moment / 1 mois après la charge	82Kg	A=8mm	B=4mm
remoção carga após 1 mês / remoción carga al cabo de 1 mes / removal charge after 1 month / retrait de la charge après 1 mois	0Kg	A=2mm	B=2mm

2 Prateleira normal com possibilidade de inclinação
Balda/estante normal con posibilidad de inclinación
Normal shelve with the possibility to slope
Tablette droite avec possibilité d'inclinaison



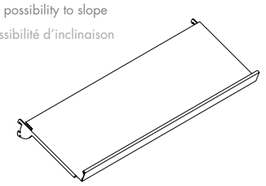

Prateleira destacável dos suportes para inclinação. Chapa de aço quinada e laminada a frio, 0.8mm de espessura. Suportes de prateleira em chapa de aço 3mm. Revestimento a pintura epóxi.

Balda removible de los soportes para inclinación. Chapa de acero doblada y laminada a frio, 0.8mm de grosor. Soportes de balda en chapa de acero 3mm. Revestimiento a pintura epóxi.

Detachable shelf brackets to tilt. Sheet steel cold rolled and bent, 0.8mm thick. Shelf brackets in 3mm steel plate. Coating epoxy paint.

Tablette détachable des consoles pour permettre l'inclinaison. Tôle d'acier laminée à froid, 0.8mm d'épaisseur. Consoles de la tablette en tôle d´acier 3mm. Revêtement à la peinture époxy.

3 Prateleira de madeira
Balda/estante de madera
wood shef
Tablette droite en bois



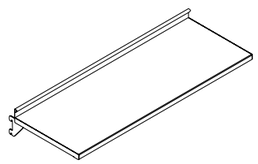

Prateleira de 19mm de espessura em distintos materiais: Melamina, HPL, Folha de madeira natural, MDF natural ou lacado. O revestimento para os folheados é executado com verniz poliuretano mate resistente aos raios UV. Reforço em chapa de aço quinada e laminada a frio, 2mm de espessura. Suportes de prateleira em chapa de aço 3mm. Revestimento a pintura epóxi.

Balda/estante con 19mm de grosor en distintos materiales: Melamina, HPL, Hoja de madera natural, DM natural o lacado. El revestimiento con hojas de madera se hace mediante el uso de barniz poliuretano mate resistente a los rayos UV. Refuerzo en chapa de acero doblada y laminada a frio, 2mm de grosor. Soportes de balda en chapa de acero 3mm. Revestimiento a pintura epóxi.

Shelves 19mm thick in different materials: melamine, HPL, veneer, natural or lacquered MDF. The cover with matt polyurethane varnish and UV resistant. Strengthening of steel plate bent and cold-rolled, 2mm thick. Shelf brackets in 3mm steel plate. Coating epoxy paint.

Tablette de 19mm d'épaisseur plusieurs finitions: Mélamine, MDF naturel, laqué ou placage en Strate ou placage ébenisterie. Revêtement de vernis polyurethane mat résistant aux rayons UV. Renfort en tôle d'acier pliée et laminée à froid, 2mm d'épaisseur. Consoles de la tablette en tôle d'acier 3mm. Revêtement à la peinture époxy.

4 Prateleira inclinada
Balda/estante inclinada
Sloping shelf
Tablette inclinée



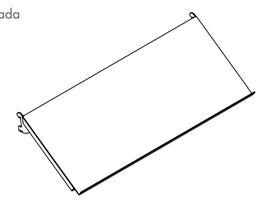

Com duas possíveis inclinações. Chapa de aço quinada e laminada a frio, 0.8mm de espessura. Suportes de prateleira em chapa de aço 3mm. Revestimento a pintura epóxi.

Con dos inclinaciones posibles. Chapa de acero doblada y laminada a frio, 0.8mm de grosor. Soportes de balda en chapa de acero 3mm. Revestimiento a pintura epóxi.

With two possible inclinations. Sheet steel cold rolled and bent, 0.8mm thick. Shelf brackets in 3mm steel plate. Epoxy coating.

Avec deux angles d'inclinaison. Tôle d'acier laminée à froid, 0.8mm d'épaisseur. Consoles de la tablette en tôle d'acier 3mm. Revêtement à la peinture époxy.

5 Prateleira inclinada com 3 suportes
Balda/estante inclinada con 3 soportes
Sloping shelf with 3 supports
Tablette inclinée avec 3 barres support

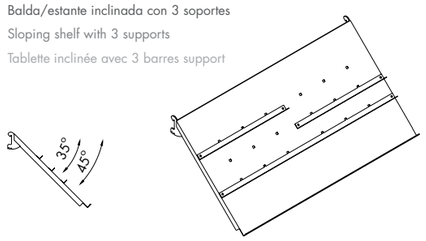

Com duas possíveis inclinações. Prateleira com furações para diferente uso dos 3 suportes em chapa de aço. Chapa de aço quinada e laminada a frio, 0.8mm de espessura. Suportes de prateleira em chapa de aço 3mm. Revestimento a pintura epóxi.

Con dos inclinaciones posibles. Balda con huecos para distinto utilización de los 3 soportes en chapa de acero. Chapa de acero doblada y laminada a frio, 0.8mm de grosor. Soportes de balda en chapa de acero 3mm. Revestimiento a pintura epóxi.

Sloping shelf with 3 brackets With two possible inclinations. Shelf with holes for different use of the three brackets in steel plate. Steel plate cold rolled and bent, 0.8mm thick. Shelf brackets in 3mm steel plate. Coating epoxy paint.

Avec deux angles d'inclinaison. Tablette avec perforations permettant l'application des 3 barres en tôle d'acier. Tôle d'acier pliée et laminée à froid, 0.8mm d'épaisseur. Consoles de la tablette en tôle d'acier 3mm. Revêtement à la peinture époxy.

6 Prateleira telescópica
Balda/estante extraíble
Telescopic shelf
Tablette télescopique

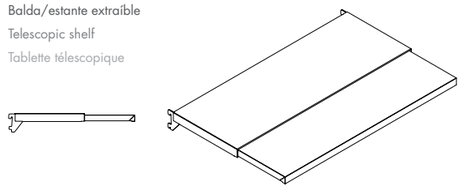

Chapa de aço quinada e laminada a frio, 1.2mm de espessura. Suportes de prateleira em chapa de aço 3mm com calha telescópica. Revestimento a pintura epóxi.

Chapa de acero doblada y laminada a frio, 1.2mm de grosor. Soportes de balda en chapa de acero 3mm con guia extraíble. Revestimiento a pintura epóxi.

Steel plate cold rolled and bent, 1.2mm thick. Shelf brackets in 3mm steel plate with telescopic beam. Coating epoxy paint.

Tôle d'acier pliée et laminée à froid, 1.2mm d'épaisseur. Consoles de la tablette en tôle d'acier 3mm avec glissière téléscopique. Revêtement à la peinture époxy.

7 Prateleira com abas laterais
Balda/estante con cartelas
Shelf with side
Tablette avec 2 butées latérales

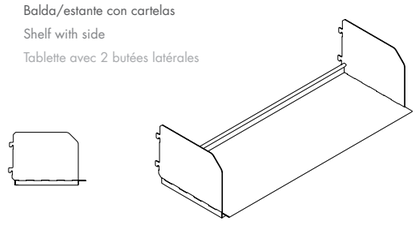

Chapa de aço quinada e laminada a frio, 1.2 e 2mm de espessura. Revestimento a pintura epóxi.

Chapa de acero doblada y laminada a frio, 1.2 e 2mm de grosor. Revestimiento a pintura epóxi.

Steel plate bent and cold-rolled, 1.2 and 2mm thick. Coating epoxy paint.

Tôle d'acier pliée et laminée à froid, 1.2 et 2mm d'épaisseur. Revêtement à la peinture époxy.

8 Prateleira para prumos aplicados à parede
Balda/estante para railes fijos a pared
Shelf leads applied to the wall
Tablette pour crémaillères fixées au mur

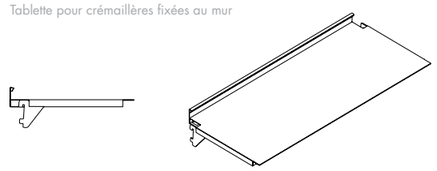

Prateleira em que a aba traseira dista somente 5mm da parede. Chapa de aço quinada e laminada a frio, 0.8mm de espessura. Suportes de prateleira em chapa de aço 3mm. Revestimento a pintura epóxi.

Balda cuya aba trasera queda solamente a 5mm de la pared. Chapa de acero doblada y laminada a frio, 0.8mm de grosor. Soportes de de balda en chapa de acero 3mm. Revestimiento a pintura epóxi.

Shelf eave with only 5mm distance from the wall. Steel plate cold rolled and bent, 0.8mm thick. Shelf brackets in 3mm steel plate. Coating epoxy paint.

Tablette dont la butée arrière est en retrait à peine 5mm du mur. Tôle d'acier pliée et laminée à froid, 0.8mm d'épaisseur. Consoles de la tablette en tôle d'acier 3mm. Revêtement à la peinture époxy.

9 Prateleira de madeira para prumos aplicados à parede
Balda/estante de madera para railes fijos a pared
Wood shelf for leads applied to the wall
Tablette en bois pour crémaillères fixées au mur

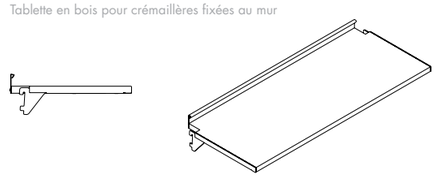

Prateleira em que a aba traseira dista somente 5mm da parede. Prateleira de 19mm de espessura em distintos materiais: Melamina, HPL, Folha de madeira natural, MDF natural ou lacado. O revestimento para os folheados é executado com verniz poliuretano mate resistente aos raios UV. Reforço em chapa de aço quinada e laminada a frio, 2mm de espessura. Suportes de prateleira em chapa de aço 3mm. Revestimento a pintura epóxi.

Balda cuya aba trasera queda solamente a 5mm de la pared. Balda con 19mm de grosor en distintos materiales: Melamina, HPL, hoja de madera natural, DM natural o lacado. El revestimiento con hojas de madera se hace mediante el uso de barniz poliuretano mate resistente a los rayos UV. Refuerzo en chapa de acero doblada y laminada a frio, 2mm de grosor. Soportes de balda en chapa de acero 3mm. Revestimiento a pintura epóxi.

Shelf eave with only 5mm distance from the wall. Shelves 19mm thick in different materials: melamine, HPL, veneer, natural or lacquered MDF. The coating with matt polyurethane varnish and UV resistant. Strengthening of steel plate bent and cold-rolled, 2mm thick. Shelf brackets in 3mm steel plate. Coating epoxy paint.

Tablette dont la butée arrière est en retrait à peine 5mm du mur. Tablette de 19mm d'épaisseur en plusieurs finitions: Mélamine, MDF naturel, laqué ou placage en Strate ou placage ébenisterie. Revêtement de vernis polyurethane mat résistant aux rayons UV. Renfort en tôle d'acier pliée et laminée à froid, 2mm d'épaisseur. Consoles de la tablette en tôle d'acier 3mm. Revêtement à la peinture époxy.

10 Cerra livros
Sujeta libros
Book divider
Serre livres

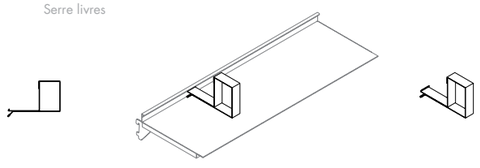

De aplicação na aba traseira das diferentes prateleiras. Chapa de aço quinada e laminada a frio, 2mm de espessura. Batente plástico (PVC) preto. Revestimento a pintura epóxi.

Encaje en la aba trasera de las distintas baldas. Chapa de acero doblada y aminada a frio, 2mm de grosor. Tapón plástico (PVC) negro. Revestimiento a pintura epóxi.

Application in the eave of the various shelves. Steel plate bent and cold-rolled, 2mm thick. Stop plastic (PVC) black. Coating epoxy paint.

S´applique sur la butée arrière des tablettes. Tôle d´acier pliée et laminée à froid, 2mm d´épaisseur. Embout du serre livre en plastique (PVC) noir. Revêtement à la peinture époxy.

11 Cerra livros em "L"
Sujeta libros en "L"
"L" book divider
Serre livres en "L"

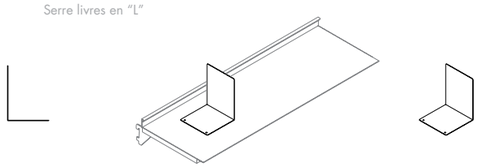

Chapa de aço quinada e laminada a frio, 2mm de espessura. Revestimento a pintura epóxi.

Chapa de acero doblada y laminada a frio, 2mm de grosor. Revestimiento a pintura epóxi.

Steel plate bent and cold-rolled, 2mm thick. Coating epoxy paint.

Tôle d´acier pliée et laminée à froid, 2mm d´épaisseur. Revêtement à la peinture époxy.

12 Apara livros
Sujeta libros para railes
Book stop
Arrêt de livres

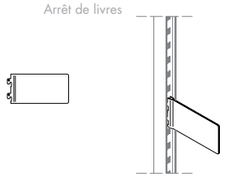

Apara livros de aplicação aos prumos. Chapa de aço quinada e laminada a frio, 2mm de espessura. Revestimento a pintura epóxi.

Sujeta libros colgados en la cremallera de los railes . Chapa de acero doblada y laminada a frio, 2mm de grosor. Revestimlento a pintura epóxi.

Book stop are appliyed to the leads. Steel plate bent and cold-rolled, 2mm thick. Coating epoxy paint.

Arrêt de livres s´emboîte dans les crémaillères. Tôle d´acier pliée et laminée à froid, 2mm d´épaisseur. Revêtement à la peinture époxy.

13 Cerra livros ziguezague
Sujeta libros zigzag
Zigzag book divider
Serre livres zigzag

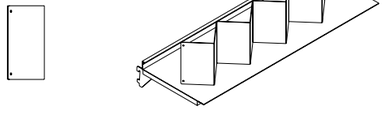

Chapa de aço quinada e laminada a frio, 2mm de espessura. Revestimento a pintura epóxi.

Chapa de acero doblada y laminada a frio, 2mm de grosor. Revestimlento a pintura epóxi.

Steel plate bent and cold-rolled, 2mm thick. Coating epoxy paint.

Tôle d´acier pliée et laminée à froid, 2mm d´épaisseur. Revêtement à la peinture époxy.

14 Sinalética plástica para prateleiras
Rotulación pástica para los estantes
Plastic shelf signage
Porte étiquette

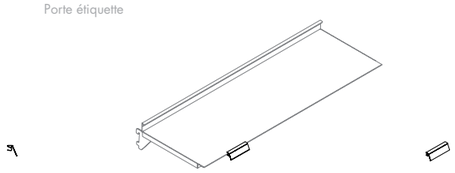

Porta etiquetas de encaixe nas prateleiras. PVC transparente.

Porta etiquetas de encaje en las baldas. PVC transparente.

Labels holders to fix in the edge of the shelves. PVC transparent.

Porte étiquette à emboîter dans la tablette. PVC transparent.

15 Sinalética plástica magnética
Porta etiquetas magnético
Magnetic label holders
Porte étiquette aimanté.

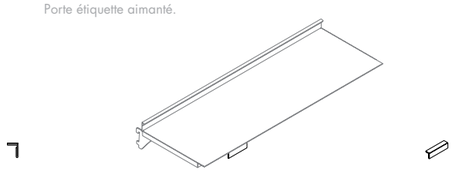

Porta etiquetas magnético de aplicação variada. Acrílico ou PVC transparente com banda magnética.

Porta etiquetas magnético de aplicación variable. Metacrilato o PVC transparente con cinta magnética.

Magnetic label holders to varied application. Clear acrylic or PVC with magnetic strip.

En acrilyque ou plastique PVC transparentavec bande aimantée.

16 Sinalética lateral e frontal
Señalización lateral y frontal
Lateral and frontal signage
Signalétique frontale et en bout de travée

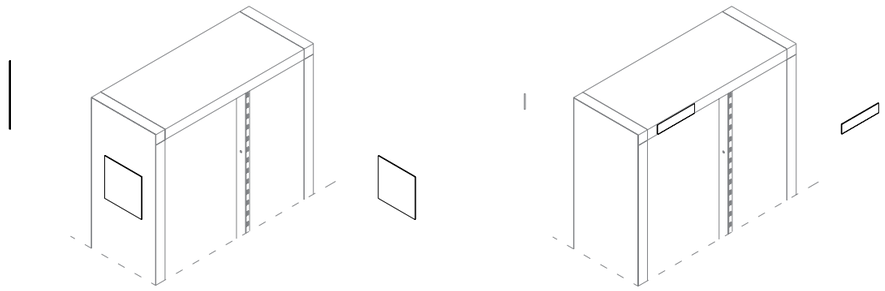

Folha flexível magnética com ≈ 1mm de espessura. Para aplicação gráfica de vinil.

Hoja magnética flexible con ≈ 1mm de grosor. Para aplicación gráfica de vinil.

Flexible magnetic sheet with ≈ 1 mm thickness. For vinyl graphics application.

Feuille flexible aimantée avec environ 1mm d'épaisseur. Pour application graphique de vinil.

17 Sinalética lateral e frontal com acrílico
Señalización lateral y frontal con metacrilato
Lateral and frontal signage in acrylic
Signalétique frontale et en bout de travée avec acrilyque

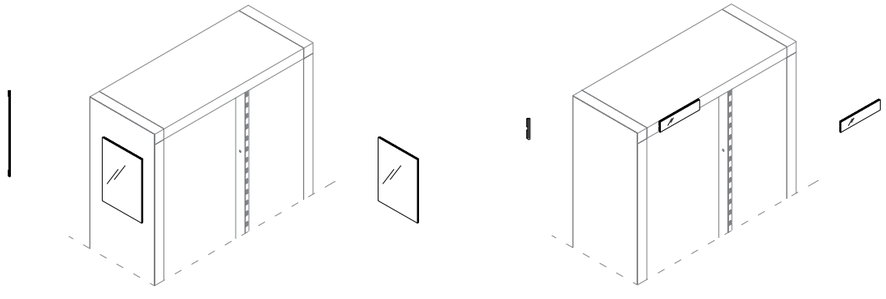

Porta folhas em acrílico 6mm (3+3mm) dobrado. Aplicação magnética.

Porta hojas en metacrilato 6mm (3+3mm) doblado. Aplicación magnética.

Door 6mm acrylic sheets (3 +3 mm) folded. Magnetic application.

Support pour feuilles en acrylique 6mm (3+3mm) plié. Avec bande aimantée.

18 Box fixa baixa (Cd's e Dvd's)
Bandeja (Cd's y Dvd's)
Fixed low Box (Cd's e Dvd's)
Bac fixe (CD et DVD)

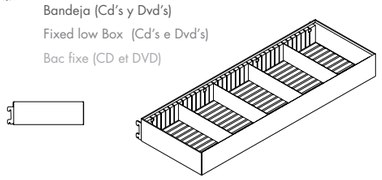

Corpo preparado para diferentes configurações de divisão. Chapa de aço quinada e laminada a frio, 0.8mm de espessura. Suportes de prateleira em chapa de aço 3mm. Divisórias em acrílico transparente 2mm ou chapa de aço de 1.2mm de espessura (quantidade depende da largura). Tapete de borracha preta estreado para melhor apoio dos Cd's e Dvd's. Revestimento a pintura epóxi.

Cuerpo preparado para distintas tipologias de división. Chapa de acero doblada y laminada a frio, 0.8mm de grosor. Soportes de baldas en chapa de acero 3mm. Separadores en metacrilato transparente 2mm o chapa de acero 1.2mm de espesor (cuantidade depiende de la anchura). Goma anti deslizante rayada negra para mejor colocación de los Cd's y Dvd's. Revestimiento a pintura epóxi.

Body prepared for different configurations of division. Sheet steel cold rolled and bent, 0.8mm thick. Shelf brackets in 3mm steel plate. Dividers in 2mm clear acrylic or in 1.2mm steel sheet (amount depends on the width). Black rubber carpet premiere for better support of Cd's and Dvd's. Coating epoxy paint.

Corps préparé pour différentes situations de séparation. Tôle d'acier pliée et laminée à froid, 0.8mm d'épaisseur. Consoles de la tablette en tôle d'acier 3mm. Séparateurs en acrilyque transparent 2mm ou en tôle en tôle d'acier 1.2mm d'épaisseur. Comporte un tapis antidérapant en caoutchouc noir rayé pour meilleur adhésion des cd et dvd. Revêtement à la peinture époxy.

19 Box telescópica baixa (Cd's e Dvd's)
Bandeja extraíble baja (Cd's y Dvd's)
Low telescopic box (Cd's e Dvd's)
Bac télescopique (CD et DVD)

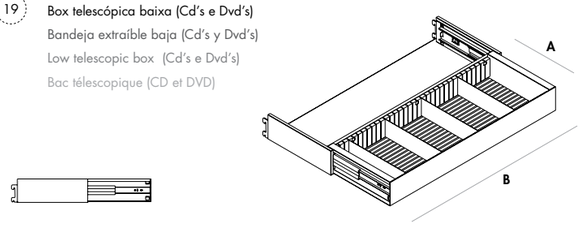

Capacidade máx. de carga (Kg) com divisória em **acrílico**.
Capacidad máx. de carga (kg) con separador de **metacrilato**.
Max. load capacity (kg) with **acrylic** divider.
Capacité de charge max.(kg) avec séparateur en **acrylique**.

A=280mm

B	Kg
800mm	24,8 Kg
900mm	24,3 Kg
1000mm	23,8 Kg

A=305mm

B	Kg
800mm	24,6 Kg
900mm	24,0 Kg
1000mm	23,5 Kg

Capacidad máx. de carga (kg) com divisória em **chapa de aço**.
Capacidad máx.de carga (kg) con separador en **chapa de acero**.
Max. load capacity (kg) with **steel sheet** divider.
Capacité de charge max. (kg) avec séparateur en tôle d'acier.

A=280mm

B	Kg
800mm	24,3 Kg
900mm	23,6 Kg
1000mm	23,1 Kg

A=305mm

B	Kg
800mm	24,0 Kg
900mm	23,3 Kg
1000mm	22,8 Kg

Corpo preparado para diferentes configurações de divisão. Chapa de aço quinada e laminada a frio, 0.8mm de espessura. Suportes de prateleira em chapa de aço 3mm. Divisórias em acrílico transparente 2mm ou chapa de aço de 1.2mm de espessura (quantidade depende da largura). Tapete de borracha preta estreado para melhor apoio dos Cd´s e Dvd´s. Calhas telescópicas de extracção total. Revestimento a pintura epóxi.

Cuerpo preparado para distintas tipologias de división. Chapa de acero doblada y laminada a frio, 0.8mm de grosor. Soportes de baldas en chapa de acero 3mm. Separadores en metacrilato transparente 2mm o chapa de acero 1.2mm de espesor (cuantidade depiende de la anchura). Goma anti deslizante rayada negra para mejor colocación de los Cd's y Dvd's. Guias extraíbles de extración total. Revestimiento a pintura epóxi.

Body prepared for different configurations of division. Sheet steel cold rolled and bent, 0.8mm thick. Shelf brackets in 3mm steel plate. Dividers in 2mm clear acrylic or in 1.2mm steel sheet (amount depends on the width). Black rubber carpet premiere for better support of Cd's and Dvd's. Telescopic rails of total extraction. Coating epoxy paint.

Corps préparé pour différentes situations de séparation. Tôle d'acier pliée et laminée à froid, 0.8mm d'épaisseur. Consoles de la tablette en tôle d´acier 3mm. Séparateurs en acrilyque transparent 2mm ou en tôle en tôle d'acier 1.2mm d'épaisseur. Comporte un tapis antidérapant en caoutchouc noir rayé pour meilleur appui des cd et dvd. Coulisses télescopique d'extraction totale. Revêtement à la peinture époxy.

20 Box fixa alta (albuns e BD's)
Bandeja alta (cuentos y comics)
High fixed box (albums and BD's)
Bac à BD fixe



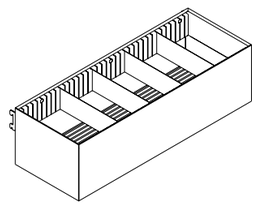

Corpo preparado para diferentes configurações de divisão. Chapa de aço quinada e laminada a frio, 0.8mm de espessura. Suportes de prateleira em chapa de aço 3mm. Divisórias em acrílico transparente 2mm ou chapa de aço de 1.2mm de espessura (quantidade depende da largura). Tapete de borracha preta estreado para melhor apoio dos álbuns e BD's. Revestimento a pintura epóxi.

Cuerpo preparado para distintas tipologias de división. Chapa de acero doblada y laminada a frio, 0.8mm de grosor. Soportes de baldas en chapa de acero 3mm. Separadores en metacrilato transparente 2mm o chapa de acero 1.2mm de espesor (cuantidade depiende de la anchura). Goma anti deslizante rayada negra para mejor apoyo de los cuentos y comics. Revestimiento a pintura epóxi.

Body prepared for different configurations of division. Sheet steel cold rolled and bent, 0.8mm thick. Shelf brackets in 3mm steel plate. Dividers in 2mm clear acrylic or in 1.2mm steel sheet (amount depends on the width). Black rubber carpet premiere for better support of CD's and DVD's. Telescopic rails of total extraction. Coating epoxy paint.

Corps préparé pour différentes situations de séparation. Tôle d'acier pliée et laminée à froid, 0.8mm d'épaisseur. Consoles de la tablette en tôle d'acier 3mm. Séparateurs en acrilyque transparent 2mm ou en tôle en tôle d'acier 1.2mm d'épaisseur. Comporte un tapis antidérapant en caoutchouc noir rayé pour meilleur adhésion des BD. Revêtement à la peinture époxy.

21 Box telescópica alta (albuns e BD's)
High fixed box (albums and BD's)
Bac à BD télescopique

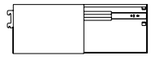

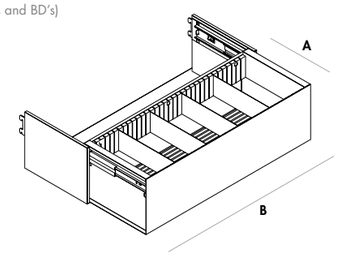

Capacidade máx. de carga (Kg) com divisória em **acrílico**.
Capacidad máx. de carga (kg) con separador de **metacrilato**.
Max. load capacity (kg) with **acrylic** divider.
Capacité de charge max.(kg) avec séparateur en **acrylique**.

A=280mm	
B	**Kg**
800mm	39,0 Kg
900mm	38,4 Kg
1000mm	37,9 Kg

A=305mm	
B	**Kg**
800mm	39,3 Kg
900mm	38,7 Kg
1000mm	38,2 Kg

Capacidad máx.de carga (kg) com divisória em **chapa de acero**.
Capacidad máx. de carga (kg) con separador en **chapa de acero**.
Max. load capacity (kg) with **steel sheet** divider.
Capacité de charge max. (kg) avec séparateur en tôle d'acier.

A=280mm	
B	**Kg**
800mm	38,5 Kg
900mm	37,8 Kg
1000mm	37,2 Kg

A=305mm	
B	**Kg**
800mm	38,7 Kg
900mm	38,0 Kg
1000mm	37,5 Kg

Corpo preparado para diferentes configurações de divisão. Chapa de aço quinada e laminada a frio, 0.8mm de espessura. Suportes de prateleira em chapa de aço 3mm. Divisórias em acrílico transparente 2mm ou chapa de aço de 1.2mm de espessura (quantidade depende da largura). Tapete de borracha preta estreado para melhor apoio dos álbuns e Bd's. Calhas telescópicas de extracção total. Revestimento a pintura epóxi.

Cuerpo preparado para distintas tipologias de división. Chapa de acero doblada y laminada a frio, 0.8mm de grosor. Soportes de baldas en chapa de acero 3mm. Separadores en metacrilato transparente 2mm o chapa de acero 1.2mm de espesor (cuantidade depiende de la anchura). Goma anti deslizante rayada negra para mejor colocación de los albuns y Bd's. Guias extraíbles de extración total. Revestimiento a pintura epóxi.

Body prepared for different configurations of division. Sheet steel cold rolled and bent, 0.8mm thick. Shelf brackets in 3mm steel plate. Dividers in 2mm clear acrylic or in 1.2mm steel sheet (amount depends on the width). Black rubber carpet premiere for better support of albums and Bd's. Telescopic rails of total extraction. Coating epoxy paint.

Corps préparé pour différentes situations de séparation. Tôle d'acier pliée et laminée à froid, 0.8mm d'épaisseur. Consoles de la tablette en tôle d'acier 3mm. Séparateurs en acrilyque transparent 2mm ou en tôle en tôle d'acier 1.2mm d'épaisseur. Comporte un tapis antidérapant en caoutchouc noir rayé pour meilleur adhésion des BD. Coulisses télescopique d'extraction totale. Revêtement à la peinture époxy.

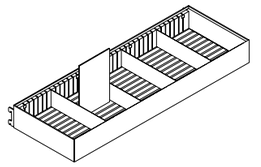

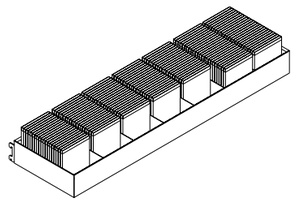

		800mm	1000mm		800mm	1000mm
capacidade total / capacidad total total capacity / capacité totale		120	144		120	168
capacidade útil / capacidad útil useful capacity / capacité utile		95	114		95	133

		800mm	1000mm		800mm	1000mm
capacidade total / capacidad total total capacity / capacité totale		80	96		48	64
capacidade útil / capacidad útil useful capacity / capacité utile		60	72		36	48

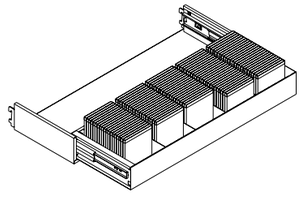

Nota . Note

Consultar a tabela de **peso máximo admitido** (Kg) para a box telescópica - pág. 49
Consultar la tabla de **peso máximo admitido** (kg) para la caja telescópica - pág. 49
Refer to the table of **maximum permitted load** (kg) for the telescopic box - page 49
Consulter le tableau de **charge maximale admissible** (kg) pour le bac télescopique - page 49

		800mm	1000mm		800mm	1000mm
capacidade total / capacidad total total capacity / capacité totale		96	120		120	144
capacidade útil / capacidad útil useful capacity / capacité utile		76	95		95	114

		800mm	1000mm		800mm	1000mm
capacidade total / capacidad total total capacity / capacité totale		80	96		48	64
capacidade útil / capacidad útil useful capacity / capacité utile		60	72		36	48

22 Armário escamoteável
Armario revistero
Cupboard with tip up doors
Bloc à périodiques

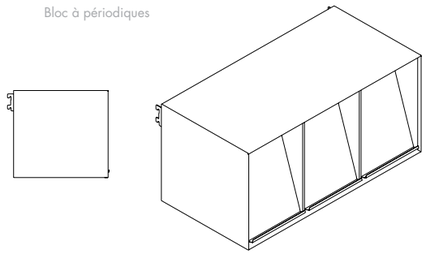

Corpo preparado para diferentes configurações de divisão. Chapa de aço quinada e laminada a frio, 0.8mm de espessura. Suportes de prateleira em chapa de aço 3mm. Divisórias em acrílico transparente 2mm (quantidade depende da largura). Tapete de borracha preta estreado para melhor apoio dos álbuns e BD's. Revestimento a pintura epóxi.

Cuerpo preparado para diferentes configuraciones de división. Chapa de acero doblada y laminada a frío con 0.8 mm de espesor. Soportes de la balda/estante en chapa de acero de 3 mm de espesor. Particiones en acrílico transparente de 2mm de espesor (cuantidade depende del ancho). Alfombra de goma para un mejor apoyo de álbum y Bd's. Revestimiento a pintura epoxi.

Body prepared for different configurations of division. Steel plate cold rolled and bent, 0.8mm thick. Shelf brackets in 3mm steel plate. Partitions in 2mm clear acrylic (amount depends on the width). Mat black rubber for better support of albuns and BDs. Coating epoxy paint.

Tôle d'acier pliée et laminée à froid, 0.8mm et 2mm d'épaisseur. Réduction du bruit lors de l'ouverture des portes grâce à l'utilisation du nylon dans l'axe des portes et rondelles en caoutchouc pour atténuer la fermeture des portes. Une fois ouverte, une grande partie de la porte est retenue à l'intérieur par un aimant. Revêtement à la peinture époxy.

23 Armário escamoteável para parede
Armario revistero para fijar a pared
Cupboard with tip up doors to fix the wall
Bloc à périodiques pour fixation au mur

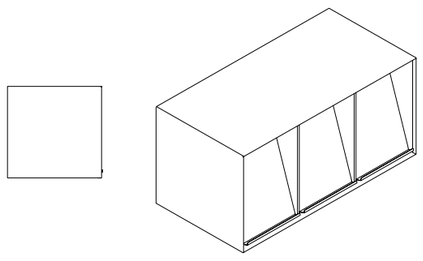

Armário de aparafusar à parede (parafusos já incluídos). Chapa de aço quinada e laminada a frio, 0.8 e 2mm de espessura. Eliminação de ruídos por utilização de nylon no eixo das portas e borrachas para quando estas fecham. Uma vez aberta, a porta é amparada em grande parte por íman. Revestimento a pintura epóxi.

Armario revistero para fijar a pared. Armario atornillado a pared (los tornillos van incluídos) Chapa de acero doblada y laminada a frio, 0.8 y 2mm de grosor. Desaparición del ruído gracias a la utilización del nylón en el eje de las puertas y gomas para cuando éstas se cierren. Una vez abierta, la puerta es sostenida en gran parte

Cabinet screwed to the wall (screws included). Steel plate bent and cold-rolled, 0.8 and 2mm thick. Noise reduction by use of nylon shaft and gaskets for the doors when they close. Once opened, the door is supported largely by the magnet. Coating epoxy paint.por un imán. Revestimiento a pintura epoxy.

Tôle d'acier pliée et laminée à froid, 0.8mm et 2mm d'épaisseur. Réduction du bruit lors de l'ouverture des portes grâce à l'utilisation du nylon dans l'axe des portes et rondelles en caoutchouc pour atténuer la fermeture des portes. Une fois ouverte, une grande partie de la porte est retenue à l'intérieur par un aimant.Revêtement à la peinture époxy.

24 Armário portas de correr
Armario puertas correderas
Cupboard with sliding doors
Armoire à portes coulissantes

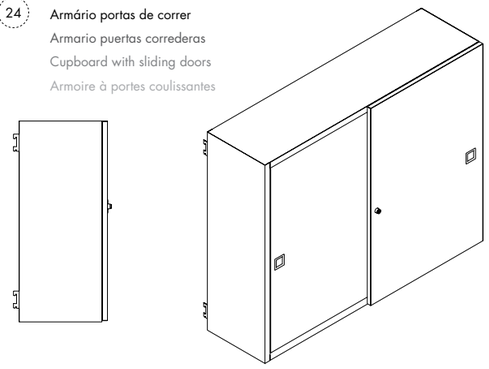

Portas de correr em chapa lisa. A abertura e sustentação da porta são feitas por 4 rolamentos por porta. Batentes de borrachas diminuem o ruído de quando as portas são ora abertas ora fechadas.Chapa de aço quinada e laminada a frio, 0.8, 1.2 e 2mm de espessura. Espaçamento de furação para colocação de prateleiras 25mm. Revestimento a pintura epóxi.

Puertas correderas en chapa lisa. La abertura y sostenimiento de la puerta se hacen mediante 4 rodamientos por puerta. Batientes de goma reducen el ruído del abrir y cerrar de puertas. Chapa de acero doblada y laminada a frio, 0.8, 1.2 y 2mm de grosor. Espacio entre huecos para colocar baldas de 25mm. Revestimiento a pintura epoxy.

Sliding doors in stell plate. The opening of the door and support are done by 4 rollers per door. Rubber stops reduce noise when the doors are opening or closed. Bent steel plate and cold rolled at 0.8, 1.2 and 2mm thick. Spacing of holes for placement of shelves 25mm. Coating epoxy paint.

Portes coulissantes en tôle pleine. L'ouverture et la retention des portes sont faites grâce à l'existence de 4 roulements par porte. L'incorporation de rondelles en caoutchouc atténuent aussi le bruit lors de l'ouverture et fermeture des portes. Tôle d'acier pliée et laminée à froid, 0.8mm, 1.2 et 2mm d'épaisseur. Perforations tous les 25mm pour application des tablettes. Revêtement à la peinture époxy.

25 Armário portas de correr em vidro
Armarios puertas correderas de vidrio
Cupboards with glass sliding doors
Armoire à portes coulissantes en verre

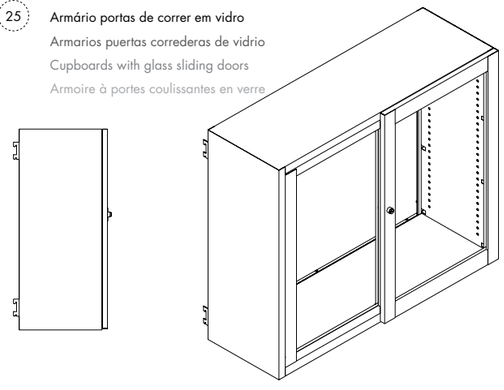

Portas de correr com aro de chapa, vidro de 4mm de espessura incolor transparente. A abertura e sustentação da porta são feitas por 4 rolamentos por porta. Batentes de borrachas diminuem o ruído de quando as portas são ora abertas ora fechadas. Chapa de aço quinada e laminada a frio, 0.8, 1.2 e 2mm de espessura. Espaçamento de furação para colocação de prateleiras 25mm. Revestimento a pintura epóxi.

Puertas correderas con aro en chapa, vidrio de 4mm de grosor transparente. La abertura y sostenimiento de la puerta se hacen mediante 4 rodamientos por puerta. Batientes de goma reducen el ruído del abrir y cerrar de puertas. Chapa de acero doblada y laminada a frio, 0.8, 1.2 y 2mm de grosor. Espacio entre huecos para colocar baldas de 25mm. Revestimiento a pintura epoxy.

Sliding doors with steel rim and 4mm transparent glass. The opening of the door and support are done by 4 rollers per door. stops. Rubbers reduce noise when the doors are opened or closed. Steel plate bent and cold-rolled, 0.8, 1.2 and 2mm thick. Spacing of holes for placement shelves of 25mm. Coating epoxy paint.

Sliding doors with steel rim and 4mm transparent glass. The opening of the door and support are done by 4 rollers per door. stops. Rubbers reduce noise when the doors are opened or closed. Steel plate bent and cold-rolled, 0.8, 1.2 and 2mm thick. Spacing of holes for placement shelves of 25mm. Coating epoxy paint.

26 Prateleira para armário
Balda/estante para armario
Shelf cabinet
Tablette pour armoire

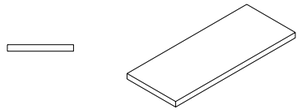

Chapa de aço quinada e laminada a frio, 0.8mm de espessura. Revestimento a pintura epóxi.

Chapa de acero doblada y laminada a frio, 0.8 mm de grosor. Revestimiento a pintura epoxy.

Sheet steel cold rolled and bent, 0.8mm thick. Coating epoxy paint.

Tôle d'acier pliée et laminée à froid, 0.8mm d'épaisseur. Revêtement à la peinture époxy.

27 Display de jornais
Expositores de periódicos
Newspaper display
Ratelier à journeaux

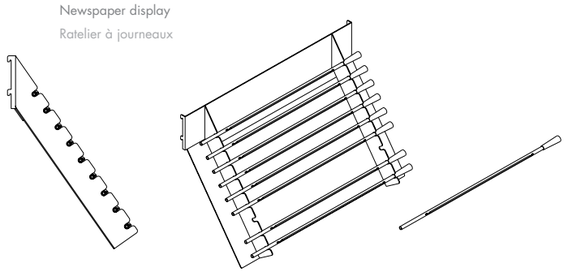

Chapa de aço quinada e laminada a frio, 3mm de espessura. Suporte de jornais em tubo de aço redondo 12mm com pegas plásticas incorporadas. Revestimento a pintura epóxi.

Chapa de acero doblada y laminada a frio, 3mm de grosor. Soporte de periódicos en tubo de acero redondo 12mm con tapones plásticos encajados. Revestimiento a pintura epoxy.

Steel plate bent and cold-rolled, 3mm thick. Support newspapers in 12mm round steel tube with plastic handles embedded. Coating epoxy paint.

Tôle d'acier pliée et laminée à froid, 3mm d'épaisseur. Baguettes support de journeaux en acier rond 12mm avec poignées en plastique incorporées. Revêtement à la peinture époxy.

28 Display para livros
Expositor para libros
Display for books
Expositoir pour livres

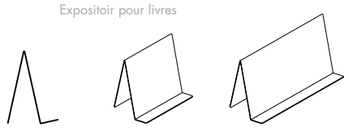

Display com duas larguras diferentes para livro grande e/ou aberto ou livro pequeno. Chapa de aço quinada e laminada a frio, 2mm de espessura. Revestimento a pintura epóxi.

Expositor con dos anchuras distintas para libro grande y/o abierto o libro pequeño. Chapa de acero doblada y laminada a frio, 2 mm de grosor. Revestimiento a pintura epoxy.

Display with two different widths for big books and/or open book or small. Steel plate bent and cold-rolled, 2mm thick. Coating epoxy paint.

Expositoir avec deux longueurs pour grand livre ou livre ouvert et pour petit livre. Tôle d'acier pliée et laminée à froid, 2mm d'épaisseur. Revêtement à la peinture époxy.

29 Display e armazenamento de cd's e dvd's
Expositores de cd's e dvd's
Display and storage for cd's e dvd's
Expositoir pour stockage de cd et dvd

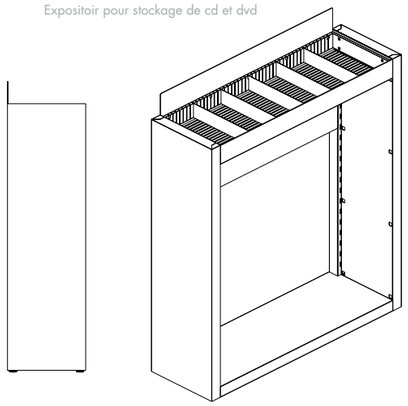

Versão simples e duplo. Corpo preparado para os mesmos acessórios do sistema de estante (desde que de 1000mm de largura). Chapa de aço quinada e laminada a frio 0.8, 1.2 e 2mm de espessura. Divisórias em acrílico transparente 2mm (6 se simples e 12 se duplo). Tapete de borracha preta estreado para melhor apoio dos Cd's e Dvd's. Revestimento a pintura epóxi.

Versión sencilla y doble.Cuerpo preparados para los mismos accesorios del sistema de la estantería (desde que sean para 1000mm de anchura) Chapa de acero doblada y laminada a frio, 0.8, 1.2 y 2mm de grosor. Separadores en metacrilato transparente 2mm (6 para sencillo y 12 para doble). Goma anti deslizante rayada negra para mejor apoyo. de los Cd´s y Dvd´s . Revestimiento a pintura epóxi.

Version single and double. Body prepared for the same system accessories shelf (since 1000mm wide). Steel plate bent and cold-rolled 0.8, 1.2 and 2mm thick. 2mm clear acrylic dividers (6 to 12 are simple and double). Black rubber carpet premiere for better support of CD's and DVD's. Coating epoxy paint.

Version simple-face et double-faces. Expositoir préparé pour l'usage des mêmes accessoires utilisés dans le rayonnage (à condition que sa longueur soit de 1000mm). Tôle d'acier pliée et laminée à froid, 0.8mm, 1.2 et 2mm d'épaisseur. Séparateurs en acrilyque transparents 2mm (6 unités pour le simple face, 12 unités pour le double-faces). Tapis antidérapant en caoutchouc noir rayé pour meilleur adhésion des CD et DVD. Revêtement à la peinture époxy.

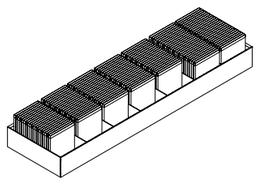

capacidade total / capacidad total / total capacity / capacité totale		144		168
capacidade útil / capacidad útil / useful capacity / capacité utile		114		133

capacidade total / capacidad total / total capacity / capacité totale		96		72
capacidade útil / capacidad útil / useful capacity / capacité utile		72		48

30 Display e armazenamento de álbuns e dvd's
Expositores de comics y dvd's
Display and Storage for albums and dvd' s
Expositoir pour stockage de BD

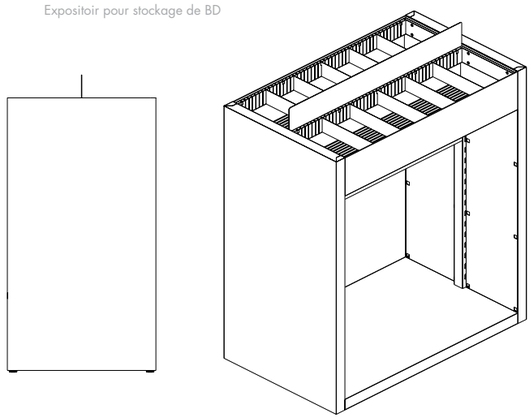

Versão simples e duplo. Corpo preparado para os mesmos acessórios do sistema de estante (desde que de 1000mm de largura). Chapa de aço quinada e laminada a frio 0.8, 1.2 e 2mm de espessura. Divisórias em acrílico transparente 2mm (6 se simples e 12 se duplo). Tapete de borracha preta estreado para melhor apoio dos álbuns e Bds's. Revestimento a pintura epóxi.

Versión sencilla y doble. Cuerpo preparados para los mismos accesorios del sistema de la estantería (desde que sean para 1000mm de anchura). Chapa de acero doblada y laminada a frio, 0.8, 1.2 y 2mm de grosor. Separadores en metacrilato transparente 2mm (6 para sencillo y 12 para doble). Goma anti deslizante rayada negra para mejor apoyo de los comics y BD. Revestimiento a pintura epóxi.

Version single and double. Body prepared for the same system accessories shelf (since 1000mm wide). Steel plate bent and cold-rolled 0.8, 1.2 and 2mm thick. 2mm clear acrylic dividers (6 to 12 are simple and double). Black rubber mat for better support album and Bds's. Coating epoxy paint.

Version simple-face et double-faces. Expositoir préparé pour l'usage des mêmes accessoires utilisés dans le rayonnage (à condition qu'il mesure 1000mm de longueur). Tôle d'acier pliée et laminée à froid, 0.8mm, 1.2 et 2mm d'épaisseur. Séparateurs en acrilyque transparents 2mm (6 unités pour le simple face, 12 unités pour le double-faces). Tapis antidérapant en caoutchouc noir rayé pour meilleur adhésion des BD. Revêtement à la peinture époxy.

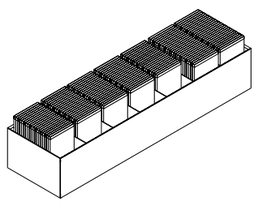

capacidade total / capacidad total
total capacity / capacité totale
capacidade útil / capacidad útil
useful capacity / capacité utile

capacidade total / capacidad total / total capacity / capacité totale		288		336
capacidade útil / capacidad útil / useful capacity / capacité utile		228		366

capacidade total / capacidad total / total capacity / capacité totale		192		128
capacidade útil / capacidad útil / useful capacity / capacité utile		144		96

31 Display vitrina horizontal
Expositor horizontal
Horizontal display cabinet
Vitrine horizontale

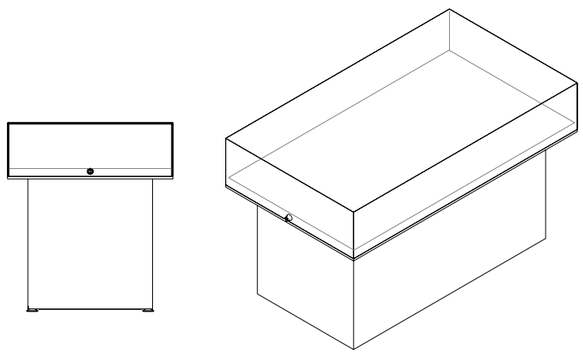

Vitrina constituída por um pedestal de chapa de aço com estrutura tubular 40x40mm ou melamina ou HPL ou folha de madeira natural ou MDF natural ou lacado 19mm de espessura. Base de apoio ao vidro e base de exposição em MDF natural ou folheado ou HPL 50mm de espessura. Vidro transparente incolor temperado de 6mm de espessura com arestas boleadas. Duas fechaduras. Revestimento a pintura epóxi.

Vitrina formada por un pedestal de chapa de acero con estructura tubolar 40x40mm o melamina o HPL estratificado o hoja de madera natural o DM natural o lacado 19mm de grosor. Base de apoyo al vidrio y base de exposición en DM o HPL natural o revestido a hojas de madera 50mm de grosor. Vidrio transparente transparente templado de 6mm de grosor con aristas redondeadas. Dos cerraduras. Revestimiento a pintura epóxi.

Display composed by a steel plate pedestal with tubular frame 40x40mm or melamine or HPL or veneer or natural or lacquered MDF 19mm thick. Support base to the glass and to the exposition base in natural or veneered MDF or HPL 50mm thick. Colorless transparent tempered glass 6mm thick with rounded edges. Two locks. Coating epoxy paint.

Vitrine composée d'un piedestal en tôle d'acier avec une structure en tube de 40x40mm ou en melamine ou strate ou en placage d'ébenisterie ou laqué de 19mm d'épaisseur. Socle pour zone d'appui du verre en médium naturel ou en placage d'ébenisterie ou strate de 50mm d'épaisseur. Verre transparent feuilleté de 6mm d'épaisseur avec arêtes arrondies. Comporte deux serrures. Revêtement à la peinture époxy.

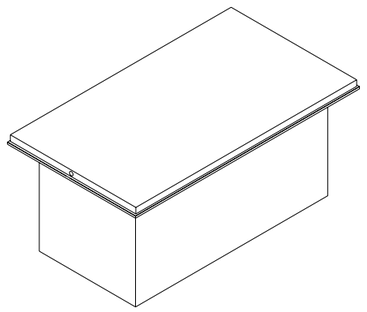

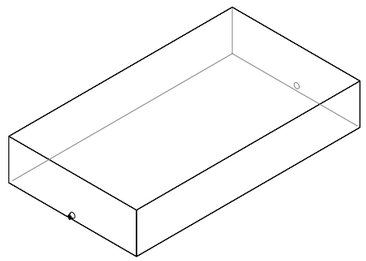

32 Display vitrina vertical
Expositor vertical
Vertical display cabinet
Vitrine verticale

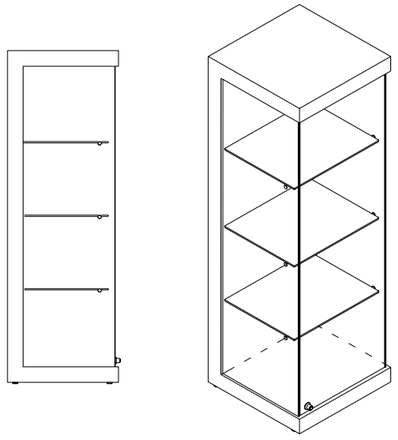

Versão em chapa.
Corpo principal em chapa de 0.8 e 1.2mm de espessura com revestimento a pintura epóxi.

Versão em madeira.
Com estrutura em tubo de 60x40mm e chapa de 0,8mm de espessura, revestido com as seguintes opções: Melamina, HPL, folha de madeira natural ou MDF natural ou lacado. Vidro transparente incolor temperado de 6mm de espessura com arestas boleadas. Porta com dobradiças discretas coladas a UV e fechadura. Prateleiras em vidro de 6mm.Com iluminação na parte interior superior e respectivo interruptor de pé.

Version en chapa.
Cuerpo principal en chapa de acero de 0.8 y 1.2mm de espesor com recubrimiento de pintura epoxi.

Version en madera.
Con estructura tubular de 60x40mm y chapa de acero de 0.8mm de espesor, recubierta con las siguientes opciones: Melamina, HPL, hoja de madera natural o DM natural o laqueado. Vidrio incoloro transparente templado con 6mm de espesor con cantos redondeados. Puerta con bisagras discretas aplicadas por medio de UV y cerradura. Baldas/estantes de vidrio de 6mm. Con iluminación en la parte superior interna y interruptor de pie.

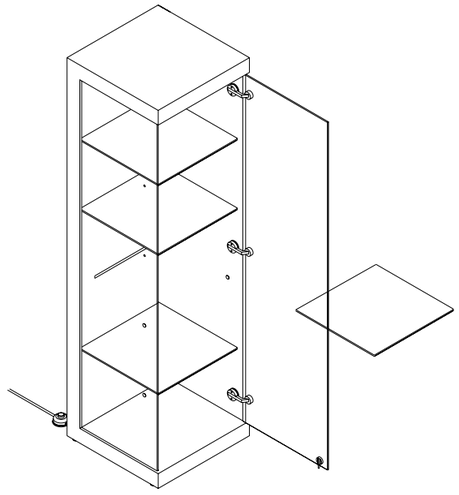

Steel version.
Main body made of steel sheet 0.8 and 1.2 thick, coating epoxy paint.

Wood version.
With tubular structure of 60x40mm and steel sheet of 0.8mm thick covered with the following options: Melamine, HPL, natural wood sheet, natural or lacquered MDF. Colourless transparent tempered glass with 6mm thick with rounded edges. Doors with discreet hinges UV glued and lock. Lighting on the inside top with foot switch.

Version en tôle d´acier
Corps principal en tôle d'acier de 0.8 et 1.2mm d'épaisseur avec revêtement à la peinture époxy.

Version en bois.
Comporte une structure en tube de 60x40mm et de la tôle d'acier de 0.8mm d'épaisseur, avec revêtement dans les différentes finitions: Mélamine, Strate, placage d'ébénisterie ou Médium naturel ou laqué. Verre transparent incolor feuilleté de 6mm d'épaisseur avec arêtes arrondies. Porte avec charnières discrètes collées à l'aide de colle UV et comporte une serrure. Tablettes en verre de 6mm. Comporte éclairage sur la partie intérieure supérieure avec interrupteur actionné avec le pied.

33 Carro simples/duplo Cd's e Dvd's
Carro sencillo/doble Cd´S y Dvd's
Single/double trolley for Cd's and Dvd's
Chariot simple et double-faces pour CD et DVD

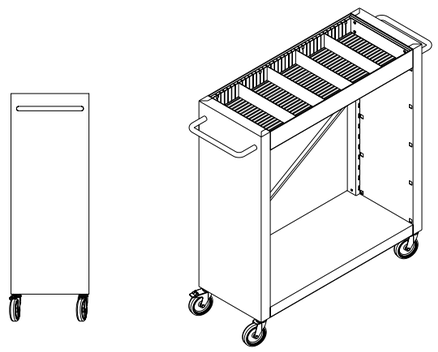

Carro de transporte e armazenamento. Corpo preparado para os mesmos acessórios do sistema de estante (desde que de 800mm de largura). Chapa de aço laminada a frio e quinada com 0.8, 1.2 e 2mm de espessura. Divisórias em acrílico transparente 2mm (4 se simples e 8 se duplo). Tapete de borracha preta estriado para melhor apoio dos cd's, dvd's, álbuns e bd's. Rodízios multidireccionais revestidos a borracha, 2 deles com sistema de travão. Possível com uma ou duas pegas tubulares redondas 20mm. Revestimento a pintura epóxi.

Carro de transporte y almacenamiento. Cuerpo preparado para los mismos accesorios del sistema de estantería (desde que sean para 800 de anchura). Chapa de acero laminada a frio y doblada con 0.8, 1.2 y 2mm de grosor. Separadores en metacrilato transparentes 2mm (4 para sencillo y 8 para doble). Goma anti deslizante rayada negra para mejor apoyo de los CD´S y DVD´S. Ruedas multi dirección con revestimiento de goma, 2 de ellas con freno. Posible con una o dos manetas tubolares redondas 20mm. Revestimiento a pintura epóxi.

Trolley for transport and storage. Body prepared for the same accessories of the shelf system (only for 800mm wide accessories). Cold rolled and bent sheet metal with 0.8, 1.2 and 2mm thickness. 2mm clear acrylic dividers (4 for single and 8 for double configurations). Black premiered rubber mat to better support cd's, dvd's and comic book albums. Multidirectional rubber coated castors, 2 of them with a brake system. A possible application of one or two 20mm diameter tubular handles. Coated with epoxy paint.
.

Chariot de transport et stockage. Préparé pour recevoir les accessoires conçus pour le rayonnage (à condition que sa longueur soit de 800mm). Tôle d'acier pliée et laminée à froid, 0.8mm, 1.2 et 2mm d'épaisseur. Séparateurs en acrilyque transparents 2mm (4 unités pour le simple face, 8 unités pour le double-faces). Tapis antidérapant en caoutchouc noir rayé pour meilleur adhésion des CD et DVD. Comporte des roulettes multidirectionnelles en caoutchouc, 2 d'entre elles avec frein. Existe soit avec deux poignées ou une seule, en tube rond 20mm. Revêtement à la peinture époxy.

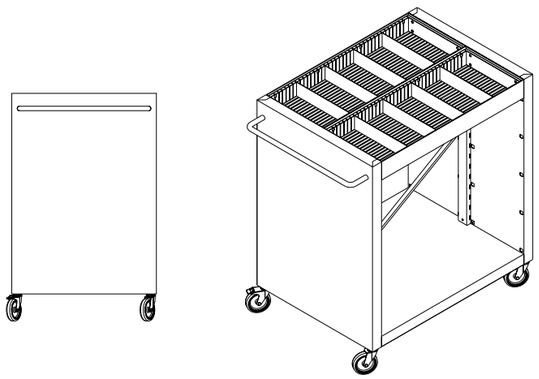

34 Posto de informática com suporte CPU
Puesto informático con soporte CPU
IT workstation with CPU support
Poste informatique debout avec support pour unité centrale

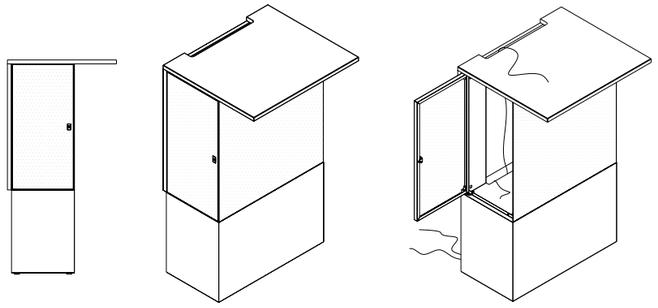

Corpo suporte do CPU em chapa microperfurada 1mm para melhor ventilação. Base de chapa de aço quinada e laminada a frio, 0.8, 1.2 e 2mm de espessura. Tampo de melamina ou HPL ou folha de madeira natural ou MDF natural ou lacado 19mm de espessura. Revestimento a pintura epóxi. Com uma porta de giro reversível (pode ser aplicada no lado oposto) com fechadura discreta. Electrificável.

Cuerpo soporte de cpu en chapa microperforada 1mm para una mejor ventilación. Base de chapa de acero doblada y laminada a frio, 0.8, 1.2 y 2mm de grosor Encimera en melamina o Estratificado HPL o hoja de madera natural o DM natural o lacado 19mm de grosor. Revestimiento a pintura epoxy. Con una puerta de batiente reversible (la misma puerta puede ser aplicada en el lado opuesto) con cerradura. discreta. Electrificable.

Body of the CPU support in 1mm micro-perforated steel plate for ventilation. Base in steel plate bent and cold-rolled, 0.8, 1.2 and 2mm thick. Tabletop melamine or HPL or veneer MDF or natural or lacquered 19mm thickness. Coating epoxy paint. With a reversible door swing (the same can be applied on the opposite side) with slight keyhole.

Corps du support pour unité centrale en tôle d'acier microperforée 1mm pour une meilleure ventilation. Socle en tôle d'acier pliée et laminée à froid, 0.8, 1.2 et 2mm d'épaisseur. Plateau en mélamine ou en strate ou placage d'ébenisterie ou Médium naturel ou laqué 19mm d'épaisseur. Revêtement à la peinture époxy. Comporte une porte battante réversible (la même peut être posée sur le flanc opposé) avec serrure discrète. Possibilité d'électrification.

35 Posto de informática com suporte CPU a aplicar na parede
Puesto informático con soporte CPU para fijar a pared
IT workstation with CPU support to fix in the wall
Poste informatique avec support pour unité centrale pour fixation au mur

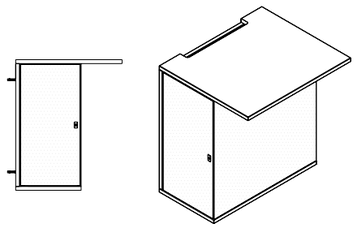

Corpo suporte do CPU em chapa microperfurada 1mm para melhor ventilação. Fixo à parede por 4 parafusos (parafusos já incluídos). Tampo de melamina ou HPL ou folha de madeira natural ou MDF natural ou lacado 19mm de espessura. Revestimento a pintura epóxi. Com uma porta de giro reversível (a mesma pode ser aplicada no lado oposto) com fechadura discreta. Electrificável.

Cuerpo soporte de cpu en chapa microperforada 1mm para una mejor ventilación. Fijo a pared con 4 tornillos (tornillos van incluídos). Encimera en melamina o Estratificado HPL o hoja de madera natural o DM natural o lacado 19mm de grosor. Revestimiento a pintura epoxy. Con una puerta de batiente reversible (la misma puerta puede ser aplicada en el lado opuesto) con cerradura discreta. Electrificable.

Body of the CPU support in 1mm micro-perforated steel plate for ventilation. Fixed to the wall by four screws (screws included). Tabletop melamine or HPL or veneer MDF or natural or lacquered 19mm thickness. Coating epoxy paint. With a reversible door swing (the same can be applied on the opposite side) with slight keyhole.

Body of the CPU support in 1mm micro-perforated steel plate for ventilation. Fixed to the wall by four screws (screws included). Tabletop melamine or HPL or veneer MDF or natural or lacquered 19mm thickness. Coating epoxy paint. With a reversible door swing (the same can be applied on the opposite side) with slight keyhole.

36 Posto de informática com suporte CPU a aplicar nas estantes
Puesto informático con soporte CPU para aplicar en la estantería
IT workstation with CPU support to fix in the shelving
Poste informatique avec support pour unité centrale à intégrer dans le rayonnage

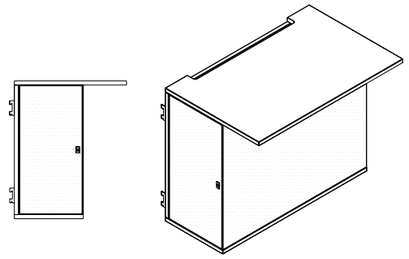

Corpo suporte do CPU em chapa microperfurada 1mm para melhor ventilação. De aplicação aos prumos da estante ou prumos aplicados à parede. Aplicação igual a outro qualquer periférico. Tampo de melamina ou HPL ou folha de madeira natural ou MDF natural ou lacado 19mm de espessura. Revestimento a pintura epóxi. Com uma porta de giro reversível (a mesma pode ser aplicada no lado oposto) com fechadura discreta. Electrificável.

Cuerpo soporte de cpu en chapa microperforada 1mm para una mejor ventilación. De encaje en la cremallera de los prumos de la estantería o en los railes de fijación a pared. Aplicación semejante a cualquier otro periférico. Encimera en melamina o Estratificado HPL o hoja de madera natural o DM natural o lacado 19mm de grosor. Revestimiento a pintura epoxy. Con una puerta de batiente reversible (la misma puerta puede ser aplicada en el lado opuesto) con cerradura discreta. Electrificable.

Body of the CPU support in 1mm micro-perforated steel plate for ventilation. Equal application to any other peripheral. Tabletop melamine or HPL or veneer MDF or natural or lacquered 19mm thickness. Coating epoxy paint. With a reversible door swing (the same can be applied on the opposite side) with slight keyhole.

Corps du support pour unité centrale en tôle d'acier microperforée 1mm pour une meilleure ventilation. S'emboîte dans les crémaillères du rayonnage ou sur les crémaillères de fixation au mur. S'applique de la même façon que quelconque accessoire. Plateau en mélamine ou en strate ou placage d'ébenisterie ou Médium naturel ou laqué 19mm d'épaisseur. Revêtement à la peinture époxy. Comporte une porte battante réversible (la même peut être posée sur le flanc opposé) avec serrure discrète. Possibilité d'électrification.

37 Posto multimédia
Puesto multimédia
Multimedia tour
Poste multimédia

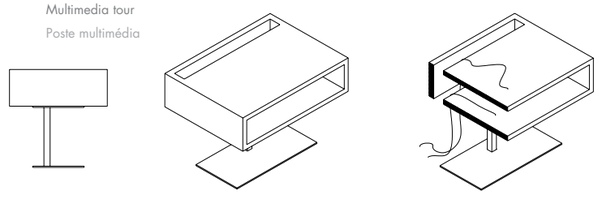

Pequena mesa técnica que quando acompanhada por cadeira ou poltrona própria cria um posto para visualização de audiovisual. Base para ecrã e espaço para leitor de DVD. Corpo de melamina ou HPL ou folha de madeira natural ou MDF natural ou lacado 19mm de espessura. Base em de tubo 25x25mm assente em chapa de aço de 5mm. Revestimento a pintura epóxi. Electrificável.

Pequeña mesa técnica que acompañada por una silla o butaca própria crea un puesto para visualización audiovisual. Base para pantalla y espacio para lector de DVD. Cuerpo de melamina o Estratificado HPL o hoja de madera natural o DM natural o lacado 19mm de grosor. Base en tubo 25x25mm apoyada en una chapa de acero de 5mm. Revestimiento a pintura epoxy. Electrificable.

Technical small table that when accompanied by a couch or chair creates a position to watch audiovisual. Base for screens and space for a DVD player. Body of melamine or HPL or veneer or natural or lacquered MDF 19mm thick. Base 25x25mm tube based on sheet steel of 5mm. Coating epoxy paint.

Petite table basse qui lorsque accompagnée d'une chaise ou d'un fauteuil, devient un poste multimédia. Socle pour support écran et compartiment pour lecteur DVD. Corps en melamine ou strate ou placage d'ébenisterie ou médium naturel ou laqué 19mm d'épaisseur. Pied en tube d'acier de 25x25mm fixé sur une tôle d'acier plate de 5mm. Revêtement à la peinture époxy. Possibilité d'électrification.

38 Iluminação horizontal
Luminaria horizontal
Horizontal lighting
Éclairage horizontal

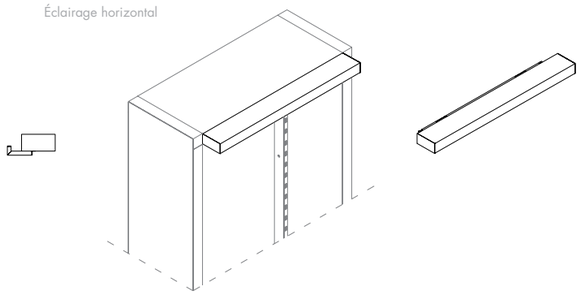

Iluminação para aplicar no topo de qualquer configuração do sistema de estante. Fixação à prateleira de topo por 2 parafusos umbrako ocultos. Chapa de aço microperfurada quinada e laminada a frio, 0.8mm de espessura. Tampa em acrílico opalino branco. 2x Lâmpadas fluorescentes 36w. Revestimento a pintura epóxi. Possui kit de cablagem para ligação contínua, ligação ao solo/parede e interruptor de pé.

Luminaria para colocar en la parte superior de cualquier modulación del sistema de estantería. Fijación a la balda superior mediante 2 tornillos umbraco ocultos. Chapa de acero micro perforada laminada y doblada a frio, 0.8mm de grosor. Tapa en metacrilato opalino blanco. 2 bombillas de 36w fluorescentes. Revestimiento a pintura epoxy. Incluye cableado para conexión contínua al suelo/pared y interruptor de pié.

Lighting to apply on top of any system configuration bookshelf. Fixing the top shelf by two hidden umbrako screws. Microperforated bent steel plate and cold rolled at 0.8mm thick. White opal acrylic cover. 2x 36w fluorescent lamps. Coating epoxy paint. It has the wiring kit for connection continuous connection to the ground/ wall and foot switch.

Éclairage applicable sur la tablette de couverture de quelconque rayonnage. S'applique à la tablette de couverture au moyen de 2 vis umbrako cachés. Tôle d'acier microperforée pliée et laminée à froid 0.8mm d'épaisseur. Couvercle en sous-face en acrilyque opalin blanc. Comporte 2 lampes fluorescentes 36w. Revêtement à la peinture époxy. Possède un kit de câbles pour éclairage continu, branchement au sol ou au mur et branchement par interrupteur actionné par le pied.

39 Pódios almofadados
Podios revestidos
Podiums cushioned
Poufs matelassés

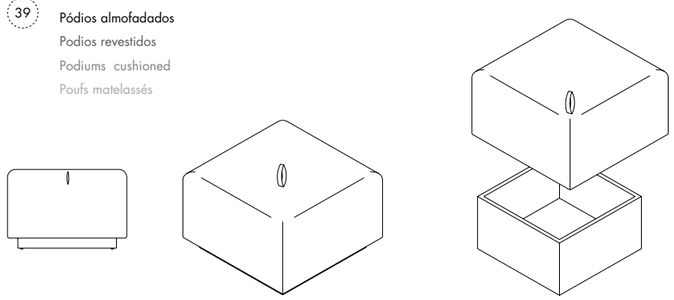

Pequeno banco almofadado com três diferentes alturas. O topo, ao separa-se da base revela um espaço onde se pode guardar um sem fim de objectos. Caixa principal em aglomerado revestido de espuma de alta resiliência e tecido ou pele. Caixa secundária melamina ou HPL ou folha de madeira natural ou MDF natural ou lacado 19mm de espessura.

Banco pequeño revestido con esponja con tres alturas distintas. La parte superior, al separarse de la base regala un espacio dónde es posible almacenar un sinfín de objetos. La caja principal es en aglomerado incluye una esponja de alta resistencia y es revestida de tejido o piel. La caja secundaria es en melamina o Estratificado (HPL), o hoja de madera natural o DM natural lacado de 19mm de grosor.

Small padded seat with three different heights. The top separates from the base reveals a space where you can save a myriad of objects. Master carton chipboard coated with high resilient foam and fabric or leather. Secondary box in melamine or HPL or veneer MDF or natural or lacquered 19mm thickness.

Petit pouf matelassé avec 3 hauteurs. Le top, lorsque séparé du socle laisse apparaître un espace libre pour rangement d'objets. Réceptacle principal en aggloméré recouvert de mousse de grande résistance revêtue de tissu ou de cuir. Réceptacle inférieur en mélamine ou strate ou placage bois ébénisterie ou médium naturel ou laqué 19mm d'épaisseur.

40 Painéis expositores
Paneles expositores
Exhibitors panels
Panneaux expositoirs

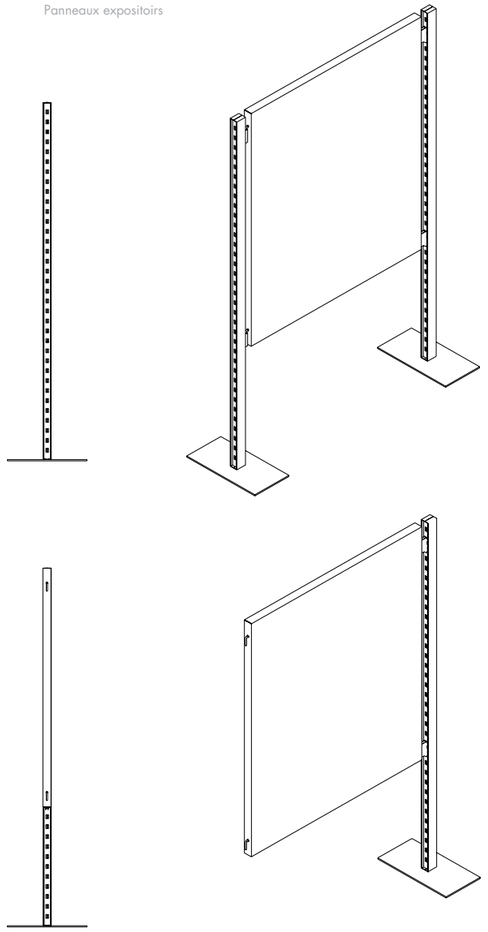

Painéis informativos de construção modular, simples, início e final. Sistema completamente articulado permite infinitas composições entre painéis. Painéis em chapa de aço quinada e laminada a frio, 0.8, 1.2mm de espessura. Prumos verticais com a mesma métrica do sistema de estante. De chapa de aço 2mm. Aparafusada à base de chapa com aço de 6mm de espessura. Revestimento a pintura epóxi.

Paneles para información de construcción modular, sencillo, inicio y final. Sistema totalmente articulado permite combinaciones infinitas entre paneles. Paneles en chapa de acero doblada y laminado a frio, 0.8, 1.2mm de grosor. Cremalleras verticales con una métrica semejante a la estantería. De chapa de acero de 2mm de grosor. Son atornilladas a la base en chapa de acero con 6mm de grosor. Revestimiento a pintura epoxy.

Information panels for modular construction, simple, start and end. Fully articulated system allows endless compositions between panels. Panels of sheet steel bent and cold-rolled, 0.8, 1.2mm thick. Vertical uprights with the same metric system shelf. 2mm sheet steel. Bolted to the steel base plate with 6mm thick. Coating epoxy.

Panneaux pour exposition d'information modulaires, module indépendant, de départ ou final. Système totalement articulé permet la réalisation de plusieurs configurations. Panneaux en tôle d'acier pliée et laminée à froid, 0.8, 1.2mm d'épaisseur. Crémaillères verticales avec la même métrique que le rayonnage. En tôle d'acier de 2mm d'épaisseur. Panneaux visés au socle en tôle d'acier de 6mm d'épaisseur. Revêtement à la peinture époxy.

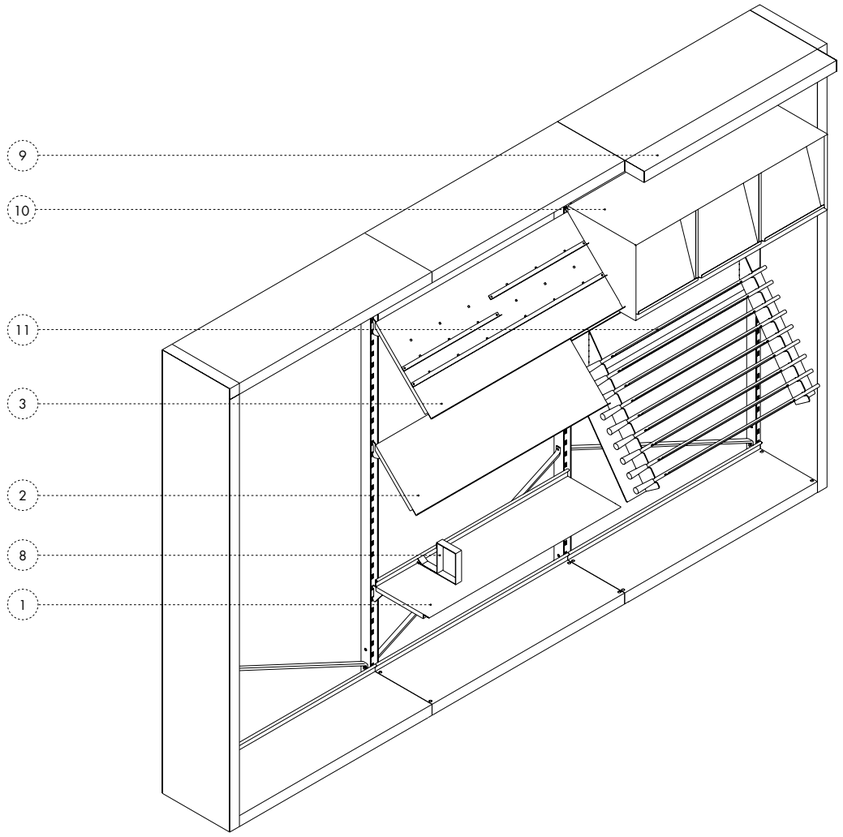

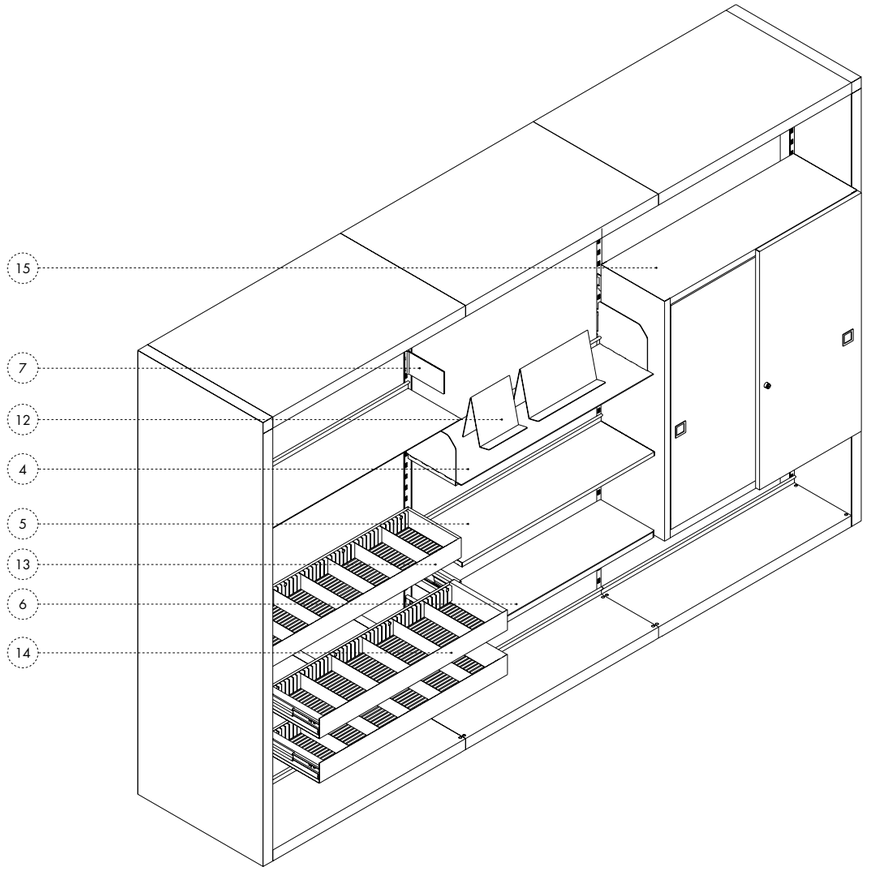

1. prateleira 2. prateleira inclinada com duas posições 3. prateleira inclinada com duas posições com três suportes 4. prateleira com abas laterais 5. prateleira telescópica 6. prateleira de madeira (MDF, HPL, melamina e folha de madeira) 7. apara livros 8. cerra livros 9. iluminação horizontal 10. armário escamoteável 11. display para jornais 12. display em "L" 13. box para cd's e dvd's 14. box telescópica para cd's e dvd's 15. armário de portas de correr

1. balda 2. prateleira inclinada con dos posiciones 3. prateleira inclinada con dos posiciones y tres soportes 4. balda con cartelas 5. balda extraíble 6. balda de madera (DM, HPL, melamina e hoja de madera) 7. sujeta libros para railes 8. sujeta libros 9. iluminación horizontal 10. armario revistero 11. expositor de periódicos 12. expositor en "L" 13. bandeja para cd's y dvd's 14. bandeja extraíble para cd's y dvd's 15. armario con puertas correderas

1. shelf 2. slope shelf with two positions 3. slope shelf with two posicions and three holders 4. shelf with side 5. telescopic shelf 6. wood shelf (MDF, HPL, melamine and veneer) 7. book stop 8. book divider 9. horizontal lighting 10. cupboard with tip up doors 11. newspaper display 12. display for books 13. box for cd's and dvd's 14. telescopic box for cd's and dvd's 15.cupboard with sliding doors

1. tablette 2. tablette inclinée avec deux positions possibles 3. tablette inclinée avec deux positions posibles avec 3 barres de support 4. tablette avec butées sur les cotés 5. Tablette télescopique 6. tablette placage bois (medium, strate, mélamine, ébenisterie) 7. arrêt de livres 8. serre livres 9. éclairage horizontal 10. bloc à périodiques 11. ratelier à journeauxs 12. expositoir en forme de "L" 13. bac à cd et dvd 14. bac télescopique à cd et dvd 15. armoire portes coulissantes


MASTERS OF
CLASSICAL MUSIC
SCHUBERT

1 estantes
estantes
shelves
rayonnages

A \ B	1200	1500	1800	2000
800	■ ◧ □ ◨	■ ◧ □ ◨	■ ◧ □ ◨	■ ◧ □ ◨
1000	■ ◧ □ ◨	■ ◧ □ ◨	■ ◧ □ ◨	■ ◧ □ ◨

■ módulo simples — módulo sencillo
◧ módulo início — módulo início
□ módulo continuação — módulo extension
◨ módulo final — módulo final

■ single unit — module indépendant
◧ start unit — module de départ
□ continuation unit — module suivant
◨ end unit — module final

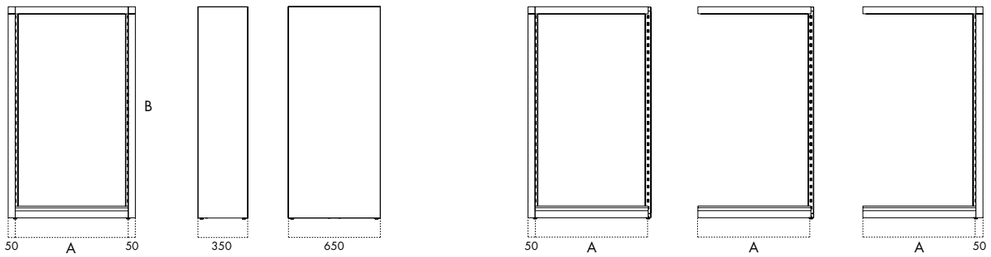

2 Prateleira normal - chapa
Balda/estante normal - chapa
Normal shelf - steel
Tablette droite - tôle d´acier



3 Prateleira normal - chapa - possibilidade de inclinação
Balda/estante normal - chapa - posibilidad de inclinación
Normal shelf - steel - possibility to incline
Tablette droite - tôle d´acier - possibilité d´inclinaison



4 Prateleira normal - madeira
Balda/estante normal - madera
Normal shelf - wood
Tablette droite - placage bois



5 Prateleira inclinada - chapa
Balda/estante inclinada - chapa
Inclined shelf - steel
Tablette inclinée - tôle d´acier

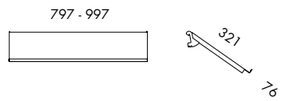

6 Prateleira inclinada 3 suportes - chapa
Balda/estante inclinada 3 soportes - chapa
Inclined shelf - 3 supports - steel
Tablette inclinée avec 3 barres support documents

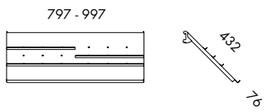

7 Prateleira telescópica - chapa
Balda/estante extraíble - chapa
Telescopic shelf - steel
Tablette télescopique - tôle d´acier

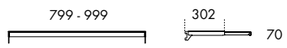

8 Prateleira com abas laterais - chapa
Balda/estante con cartelas laterales - chapa
Shelf with lateral eaves - steel
Tablette avec butées sur les cotés



9 Prateleira normal - prumos fixar à parede - chapa
Balda/estante normal - prumos fijación a la pared - chapa
Normal shelf - leads fixed to the wall - steel
Tablette droite - pour crémaillères à fixation au mur-tôle d´acier



10 Prateleira normal - prumos fixar à parede - madeira
Balda/estante normal - prumos fijación a la pared - madera
Normal shelf - leads fixed to the wall - wood
Tablette droite - pour crémaillères à fixation au mur- placage bois



11 Cerra livros horizontal
Sujeta libros horizontal
Horizontal book divider
Serre livres horizontal

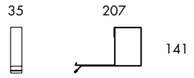

12 Cerra livros em "L"
Sujeta libros en "L"
Book divider "L" shape
Serre livres en forme de "L"

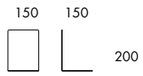

13 Apara livros para prumos
Sujeta libros para prumos
Book support for leads
Arrêt de livres fixation à la crémaillère

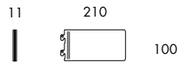

14 Cerra livros em ziguezague
Sujeta libros en zigzag
Book divider zigzag shape
Serre livres en forme de zig zag

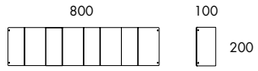

15 Iluminação horizontal para estantes
Luminaria horizontal para estantes
Horizontal lighting for shelves
Éclairage horizontal

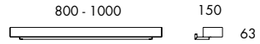

16 Sinalética lateral magnética - bastidores em chapa
Señalización lateral magnética - bastidores en chapa
Lateral magnetic signaling - uprights in steel
Signalétique latérale aimantée

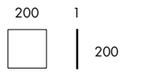

17 Sinalética lateral magnética c/acrílico - bastidores em chapa
Señalización lateral magnética c/ metacrilato bastidores en chapa
Lateral magnetic signaling with acrilic uprights in steel
Signalétique latérale aimantée avec acrylique - à appliquer sur les parois des montants

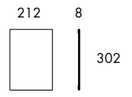

18
Sinalética frontal magnética - prateleira de topo
Señalización frontal magnética - estante superior
Frontal magnetic signaling - top shelf
Signalétique frontale aimantée - à appliquer sur la tablette de couverture

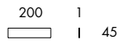

19
Sinalética frontal magnética c/ acrílico - prateleira de topo
Señalización frontal magnética c/ metacrilato - estante superior
Frontal magnetic signaling with acrylic - top shelf
Signalétique frontale aimantée avec acrylique - à appliquer sur la tablette de couverture

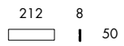

20
Sinalética encaixe em plástico - prateleiras normais
Señalización de encaje - estantes normales
Plastic signaling - normal shelves
Porte étiquette en plastique à emboîter sur les tablettes droitess

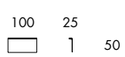

21
Sinalética magnética em acrílico - prateleiras normais
Señalización magnética en metacrilato - estantes normales
Magnetic signaling with acrylic - normal shelves
Porte étiquette en acrylique avec surface aimantée - à appliquer sous les tablettes droites



22
Sinalética magnética em plástico - prateleiras normais
Señalización magnética en plástico - estantes normales
Magnetic signaling in plastic - normal shelves
Porte étiquette en plastique avec surface aimantée - à appliquer sous les tablettes droites

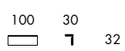

23
Separador frontal vertical em acrílico (cd's)
Separador vertical frontal en metacrilato (cd´s)
Frontal vertical dividors in acrylic (cd's)
Séparateur vertical/frontal en acrylique pour cd

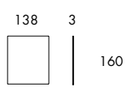

24
Separador frontal vertical em acrílico (dvd's)
Separador vertical frontal en metacrilato (dvd´s)
Frontal vertical dividors in acrylic (dvd's)
Séparateur vertical/frontal en acrylique pour dvd

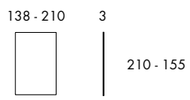

25
Box fixa baixa (cd's e dvd's)
Bandeja fija baja (cd's y dvd's)
Lower fixed box - (cd's and dvd's)
Bac à cd/dvd fixe bas

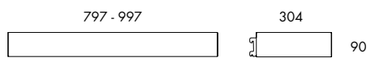

26
Box telescópica baixa (cd's e dvd's)
Bandeja extraíble baja (cd's y dvd's)
Lower telescopic box - (cd's and dvd's)
Bac à cd/dvd télescopique bas

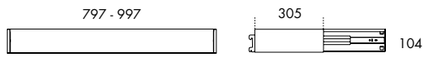

27
Box fixa alta (álbuns e bd)
Bandeja fija alta (comics y bd)
High fixed box - (comic books and bd)
Bac à BD fixe haut

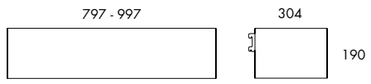

28
Box telescópica alta (álbuns e bd)
Bandeja extraíble alta (comics y bd)
High telescopic box - (comic books and bd)
Bac à bd télescopique haut

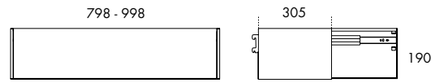

29
Armário com 1 porta1 escamoteável - fixar na aba da prateleira
Armario revistero con 1 porta escamoteable - fijar en la cartela de la estante
Cupboard with 1 tip-up door - to fix in the shelf tab
Bloc à périodiques avec 1 volet rabattable - à appliquer sur la buttée arrière de la tablette

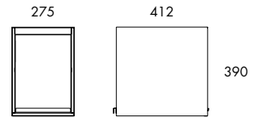

30
Armário com 1 porta1 escamoteável - fixar na parede
Armario revistero con 1 porta escamoteable - fijar en la pared
Cupboard with 1 tip-up door - to fix in the wall
Bloc à périodiques avec 1 volet rabattable - à appliquer au mur

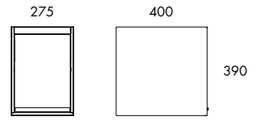

31
Armário com 1 porta1 escamoteável - fixar na estante
Armario revistero con 1 porta escamoteable - fijar en la estante
Cupboard with 1 tip-up door - to fix in the shelf
Bloc à périodiques avec 1 volet rabattable - à appliquer sur la buttée arrière de la tablette

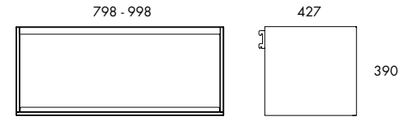

32
Armário com 1 porta1 escamoteável - fixar na parede
Armario revistero con 1 porta escamoteable - fijar en la pared
Cupboard with 1 tip-up door - to fix in the wall
Bloc à périodiques avec 1 volet rabattable - à appliquer au mur

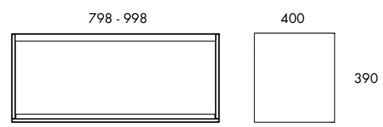

33
Armário com 3 portas escamoteáveis - fixar na estante
Armario revistero con 3 puertas escamoteables - fijar en la estante
Cupboard with 3 tip-up doors - to fix in the shelf
Bloc à périodiques avec 3 volets rabattables - à appliquer sur la buttée arrière de la tablette

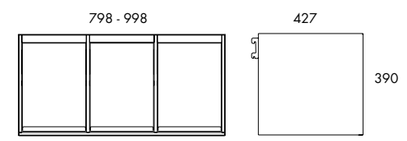

34
Armário com 1 porta1 escamoteável - fixar na parede
Armario revistero con 1 porta escamoteable - fijar en la pared
Cupboard with 1 tip-up door - to fix in the wall
Bloc à périodiques avec 3 volets rabattables- à appliquer au mur

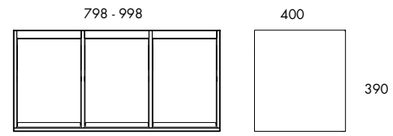

35
Display de jornais
Soporte periódicos
Newspaper display
Ratelier à journeaux

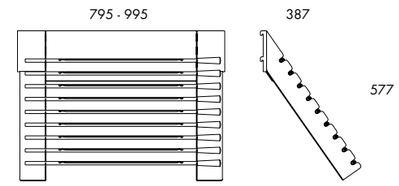

36
Display "L"
Expositor "L"
Display "L"
Expositoir en forme de "L"

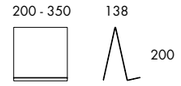

37 Display horizontal com base em chapa ou madeira
Expositor horizontal con base en chapa o madera
Horizontal display with steel or wood case
Vitrine horizontale avec socle en tôle d´acier ou en bois

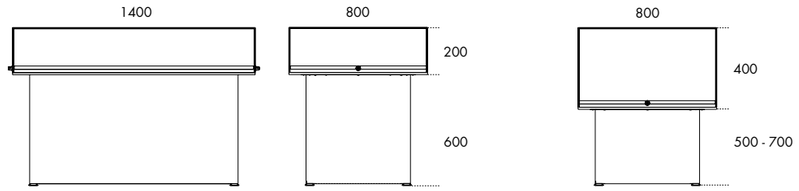

38 Display vertical - corpo em chapa ou madeira
Expositor vertical - cuerpo en chapa o madera
Vertical display with steel or wood body
Vitrine verticale - corps en tôle d´acier ou en bois

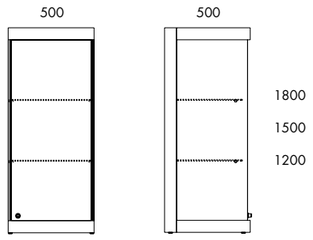

39 Display e armazenamento de cd's e dvd's / álbuns e bd's
Expositor de cd's y dvd's / comics y bd's
Display to storage cd's e dvd's / comic books and bd
Expositoir pour stockage de cd et dvd/bd

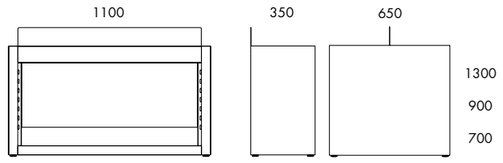

40 Carro de livros simples / duplo - 1 ou 2 pegas
Carro de libros simple / doble - 1 o 2 manetas
Single / double side book troley - 1 or 2 handles
Chariot à livres simple et double faces - avec 1 ou 2 poignées

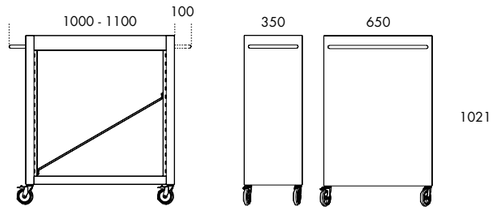

41 Carro de livros simples / duplo - 1 ou 2 pegas
Carro de libros simple / doble - 1 o 2 manetas
Single / double side book troley - 1 or 2 handles
Chariot à livres simple et double faces - avec 1 ou 2 poignées

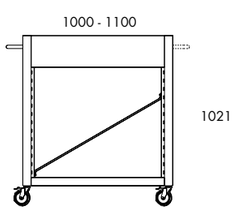

42 Posto multimédia
Puesto multimédia
IT workstation
Poste multimédia

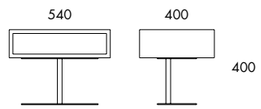

43 Posto de informática vertical com suporte CPU
Puesto informático vertical con soporte CPU
Vertical IT workstation with CPU holder
Poste informatique consultation debout avec support pour unité centrale

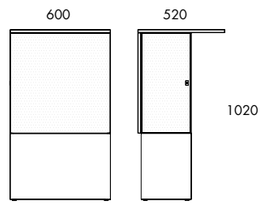

44 Posto de informática fixo à parede com suporte CPU
Puesto informático fijo a la pared con soporte CPU
Vertical IT workstation fixed to the wall with CPU holder
Poste informatique fixé au mur avec support pour unité centrale

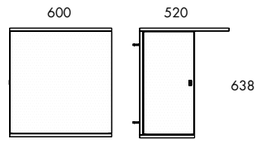

45 Posto de informática a aplicar na estante com suporte CPU
Puesto informático fijo para colocar en la estanteria con soporte CPU
IT workstation to apply on the shelving with CPU holder
Poste informatique avec support pour unité centrale à intégrer dans le rayonnage

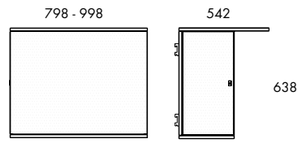

46 Perfis para fixar à parede
Perfiles para fijar a pared
Leads to fix into the wall
Crémaillères fixation au mur

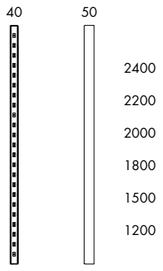

47 Painel expositor
Panel expositor
Display panel
Panneau expositoir

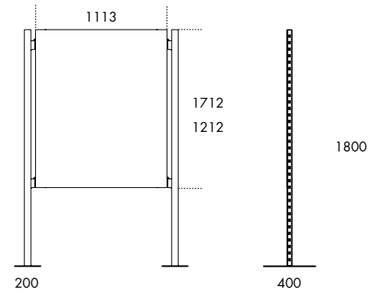

48 Podiuns almofadados
Podios alcochonados
Podiuns
Poufs matelassés

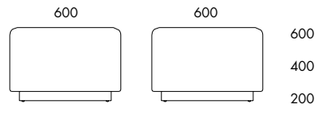

Mesas de leitura:
Sistema modular. Mesa simples ou de início, continuação e final. Mesas constituídas por tampos e pernas, simples ou duplas. O tampo de 19 ou 25mm de espessura é feito em distintos materiais: Melamina, HPL, Folha de madeira natural, MDF natural ou lacado. A orla usada é maioritariamente a de 0.4mm de espessura. O revestimento para os folheados é executado com verniz poliuretano mate resistente aos raios UV. Estes tampos, mais do que um plano, são construídos com pequenos reforços verticais, do mesmo material, que evitam a necessidade da existência de uma estrutura metálica. As pernas são construídas em tubo de aço 30x30x2mm e chapa de aço 2mm. Revestimento a pintura epóxi. Tacos de nylon anti-ruído e anti-desgaste. A fácil e rápida fixação destas pernas aos tampos é garantida pelas buchas metálicas que acompanham o tampo.

Componente electrificação
Na opção electrificável, a mesa vem acompanhada de bandeja de cabos e tampa pivotante para passagem de cabos. Bandeja de aço quinada e laminada a frio de 0.8mm de espessura. Com batentes de borracha transparente anti-ruído. Revestimento a pintura epóxi. As tampas são do mesmo acabamento do tampo. Eixo plástico preto pivotante com micro afinação.

Componente iluminação
Na opção de iluminação, a mesa conta com uma ou duas iluminações, dependendo se é simples ou dupla. A iluminação, em forma de L é fixa ao tampo. Corpo da iluminação em chapa aço quinada e laminada a frio de 0.8, 1.2 e 2mm de espessura. Revestimento a pintura epóxi. Iluminação T5 14W com 547mm de comprimento com protecção em acrílico 4mm. Interruptor on-off na base da iluminação (inclui cabo de 2metros e ficha macho).

Suporte de CPU:
Suporte de CPU com porta. Corpo em chapa lisa e porta em chapa microperfurada. Revestimento a pintura epóxi. Niveladores de poliamida anti-ruído e anti-desgaste. Porta pivotante com micro afinação.
Com fechadura.

Pintura:
Revestimento em pó termoendurecível formulado com resinas epóxi-poliester com efeito metalizado e texturado mate. Tem boa resistência química, mecânica e elevada resistência à abrasão. É recomendado exclusivamente para aplicações de uso interior.

Mesas de lectura:
Sistema modular. Mesa sencilla o de inicio, extensión y final. Mesas que se componen por encimeras y patas sencillas o dobles. Encimeras de 19 o 25mm de espesor en distintos acabados: melamina, estratificado (HPL), hoja de madera natural, Dm natural o laqueado. Cantos de 0.4 mm de espesor. El revestimiento para las hojas de madera es hecho con barniz poliuretano mate resistente a los rayos UV. Estas encimeras se construyen con pequeñas estrías verticales, del mismo material, lo que evita la necesidad de la existencia de una estructura metálica. Las patas en tubo de acero 30x30x2mm y chapa de acero de 2mm. Revestimiento a pintura epoxi. Apoyos de nylon anti-ruido y anti-desgaste. La fijación fácil y rápida de las patas a las encimeras es garantizada por las anclas de metal.

Componente electrificación
la mesa incluye una canaleta de cables con tapa giratoria para pasaje de cables. Canaleta de acero doblada y laminada a frío con 0.8 mm de espesor. Con topes de goma transparente anti-ruido. Revestimiento a pintura epoxi. Las tapas son de el mismo acabado de la encimera. Eje en plástico negro giratorio con micro afinación

Componente iluminación
En la opción de iluminación, la mesa tiene una o dos luminarias, dependiendo si es sencilla o doble. La luminaria en forma de L se fija a la encimera. Cuerpo de luminaria en chapa de acero doblada y laminada a frio con 0.8, 1.2 y 2mm de espesor. Revestimiento a pintura epoxi. Iluminación T5 14W 547mm de largo con protección en metacrilato de 4mm. Interruptor on-off en la base de la luminaria (incluyendo cable de 2 metros y enchufe macho).

Soporte de CPU:
Soporte de CPU con puerta. Cuerpo en chapa lisa y puerta en chapa micro perforada. Revestimiento a pintura epoxi. Reguladores en poliamida anti-ruido y anti-desgaste. Puerta giratoria con micro afinación.Con cerradura.

Pintura:
Revestimiento en polvo termoendurecible formulado con resinas epoxi-poliéster con efecto metálico y textura mate. Buena resistencia química, mecánica y alta resistencia a la abrasión. Se recomienda sólo para aplicaciones en interior.

Reading tables:
Modular system. Simple table, start, continuation and end. Tables consist of heads and legs, single or double. The top 19 or 25mm thick, is made in different materials: melamine, HPL, veneer, natural or lacquered MDF. The border is mostly used to 0.4mm thick. The cover in matt polyurethane varnish and UV resistant. These tops, more than one plan, are built with small vertical ribs, the same material, which avoids the necessity of the existence of a metal structure. The legs are constructed in steel tube 30x30x2mm and 2mm sheet steel. Coating epoxy paint. Nylon levellers anti-noise and anti-wear. A quick and easy mounting of these legs to table tops are guaranteed by the steel anchors in the top.

Electrification component:
In electrificável option, the table comes with cable tray and pivoting cover for cable. Steel tray bent and cold rolled to 0.8mm thick. With rubber bumpers transparent anti-noise. Coating epoxy paint. The covers are of the same finish of the lid. Black plastic axis, pivoting with micro adjustment.

Lighting component:
Independent lighting. It can be used freely in this or other system. The lighting, L-shaped base with a 5mm. Body lighting and bent steel plate cold rolled from 0.8, 1.2 and 2mm thick. Coating epoxy paint. Lighting with T5 14W 547mm long with protective acrylic 4mm. On-off switch (includes cable and male plug 2metres).

CPU Support:
Support CPU port. Flat plate body and door panels. Coating epoxy paint. Levelers polyamide anti-noise and anti-wear. Rotating door with micro adjustment. With lock.

Painting:
Thermosetting powder coating formulated with epoxy-polyester with textured and metallic effect mate. It has good chemical resistance, high mechanical and abrasion resistance. It is recommended only for indoor applications.

Tables de lecture:
Système modulaire. Table avec structure simple, module de départ, suivant ou final. Tables composées de plateaux et pieds, structures simples ou doubles. Le plateau de 19 ou 25mm d'épaisseur est produit en différents matériaux: Mélamine, Strate, Placage bois ébenisterie, Médium naturel ou laqué. Le chant utilisé est de 0.4mm d'épaisseur. Le revêtement pour les plateaux en placage d'ébenisterie ont un revêtement de vernis polyurethane mat résistant aux rayons UV. Ces plateaux plus qu'une simple surface sont construits avec des petits renforts verticaux, de même finition, qui éliminent l'existence d'une structure métallique.
Les pieds sont construits en tube d'acier de 30x30x2mm et tôle d'acier de 2mm. Revêtement à la peinture époxy. Taquets en nylon anti-bruit et anti-usure. La fixation des pieds aux plateaux se fait de façon rapide et aisée grâce à l'existence des inserts métalliques appliqués dans les plateaux.

Électrification :
Dans cette option, la table est fournie avec une goulotte et un top accès pivotant pour le passage des câbles. La goulotte est en tôle d'acier pliée et laminée à froid de 0.8mm d'épaisseur. Elle possède des bouchons en caoutchouc transparents anti-bruit. Revêtement à la peinture époxy. Les tops accès sont de la même finition que les plateaux. Ils comportent des axes plastiques pivotants noirs avec micro réglage.

Éclairage:
Dans cette option, la table comporte soit une ou deux lampes, cela dépend si la table comporte une structure simple ou double. La lampe en forme de "L" est intégrée dans le plateau. Le corps de la lampe est en tôle d'acier pliée et laminée à froid de 0.8, 1.2 et 2mm d'épaisseur. Revêtement à la peinture époxy. Lampe T5 14W avec 547mm de longueur avec une protection en acrylique de 4mm. Interrupteur on/off fixé sur le socle de la lampe (elle comporte un câble de 2 mètres et une prise électrique).

Support unité centrale:
Support pour unité centrale avec porte. Corps en tôle d'acier pleine et porte en tôle d'acier micro perforée. Revêtement à la peinture époxy. Vérins de réglage en polyamide antibruit et anti-usure. Porte pivotante réglable avec serrure.

Peinture:
Peinture en poudre thermodurcissable composée à partir de résines époxy poliéster à effet métalisé et texturé mate. Possède une excellente résistance chimique et grande résistance à l'abrasion. Elle est recommandée exclusivement pour une utilisation intérieure.

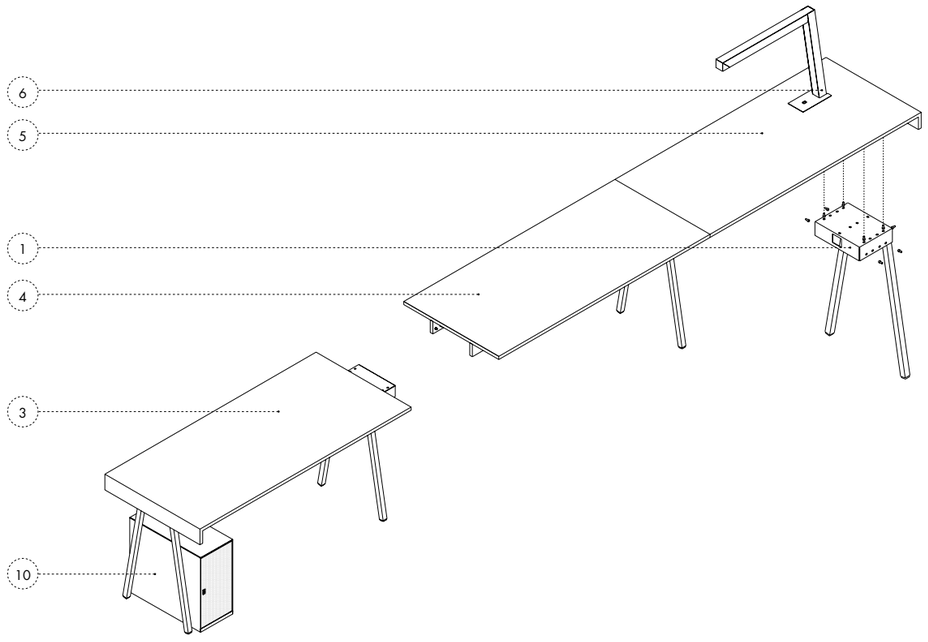

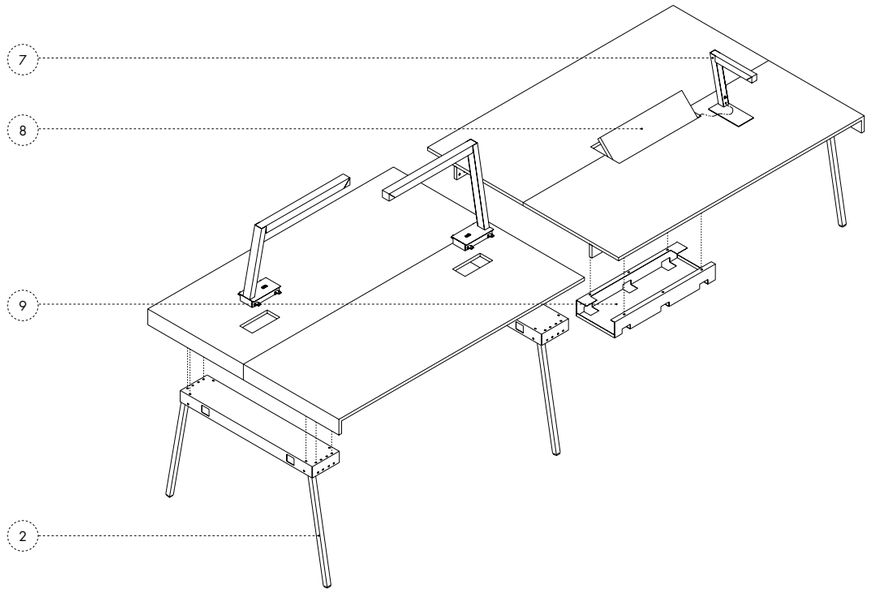

1. perna simples 2. perna dupla 3. tampo simples início 4. tampo simples continuação 5. tampo simples final 6. iluminação aplicável ao tampo
7. iluminação com base 8. tampa para passagem de cabos 9. bandeja de cabos 10. suporte de CPU

1. pata sencilla 2. pata doble 3. tablero sencillo inicio 4. tablero sencillo continuación 5. tablero sencillo final 6. iluminación aplicable en el tablero
7. iluminación con base 8. tapa para pasaje de cables 9. canaleta para cables 10. soporte para CPU

1. single leg 2. double leg 3. start simple top 4. continuing simple top 5. end simple top 6. lighting applicable to the top
7. lighting with base 8. cover for cable conduction 9. cable tray 10. CPU support

1. pied simple 2. pied double 3. plateau de départ 4. plateau suivant 5. plateau final 6. lampe incorporée dans le plateau
7. lampe avec socle pour poser sur plateau 8. top accès pivotant pour passage de câbles 9. goulotte pour câbles 10. support pour unité centrale

1

mesa simples
mesa sencilla
simple table
table simple

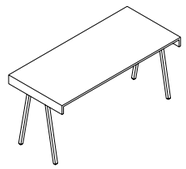

mesa simples - módulo de início
mesa sencilla - modulo de inicio
simple table - start set
table simple - module de départ

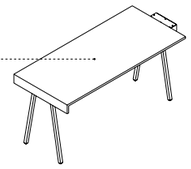

mesa simples - módulo de continuação
mesa sencilla - modulo de extensión
simple table - continuing set
table simple - module suivant

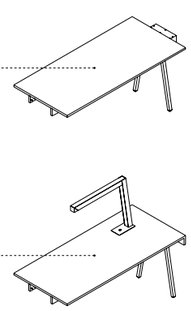

mesa simples - módulo final com iluminação
mesa sencilla - modulo final con luminaria
simple table - final set with ilumination
table simple - module final avec lampe incorporée

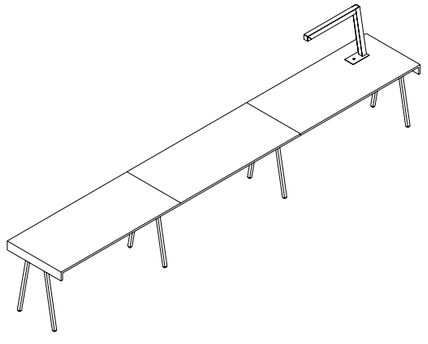

2

mesa dupla
mesa doble
double table
table double

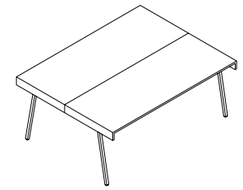

mesa dupla - módulo de início
mesa doble - modulo de inicio
double table - start set
table double - module de départ

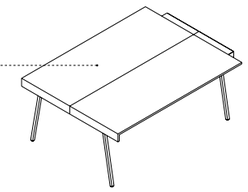

mesa dupla - módulo de continuação
mesa doble - módulo de extensión
double table - continuing set
table double - module suivant

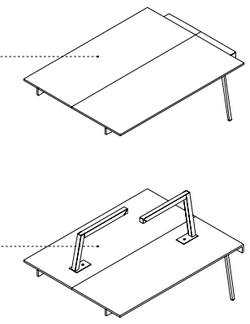

mesa dupla - módulo final com iluminação
mesa doble - módulo final con luminaria
double table - final set with ilumination
table double - module final avec lampe incorporée

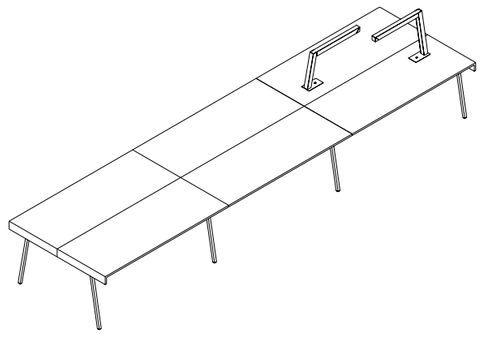



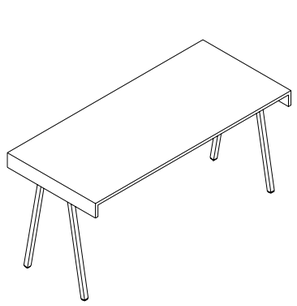

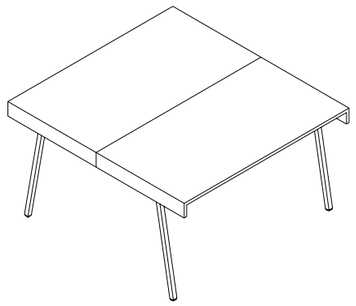

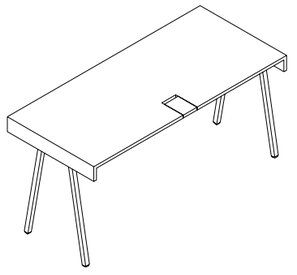

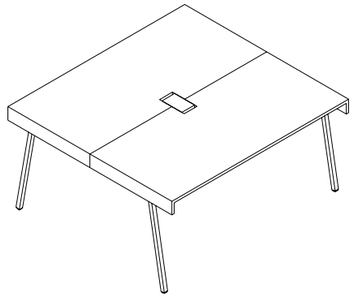

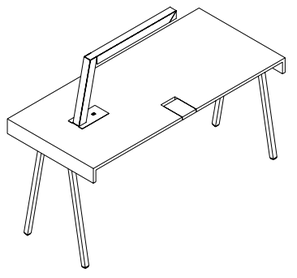

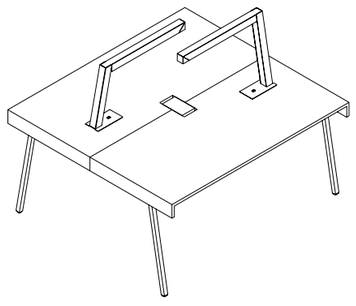

1 Mesas
Mesas
Tables
Tables

A \ B	800	1000	1200	1400	1600	1800	2000	2200	2400
700	■ ◧ □ ◨ ◐ ⊙	■ ◧ □ ◨ ◐ ⊙ ⊗	■ ◧ □ ◨ ◐ ⊙ ⊗	■ ◧ □ ◨ ◐ ⊙ ⊗	■ ◧ □ ◨ ◐ ⊙ ⊗	■ ◧ □ ◨ ◐ ⊙ ⊗	■ ◧ □ ◨ ◐ ⊙ ⊗	■ ◧ □ ◨ ◐ ⊙ ⊗	■ ◧ □ ◨ ◐ ⊙ ⊗
1400	■ ◧ □ ◨ ◐ ⊙	■ ◧ □ ◨ ◐ ⊙ ⊗	■ ◧ □ ◨ ◐ ⊙ ⊗	■ ◧ □ ◨ ◐ ⊙ ⊗	■ ◧ □ ◨ ◐ ⊙ ⊗	■ ◧ □ ◨ ◐ ⊙ ⊗	■ ◧ □ ◨ ◐ ⊙ ⊗	■ ◧ □ ◨ ◐ ⊙ ⊗	■ ◧ □ ◨ ◐ ⊙ ⊗

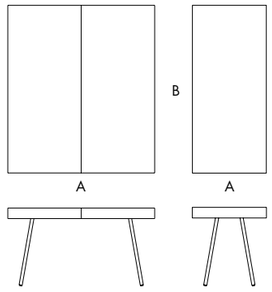



mesa simples
mesa sencilla
simple table
table simple



módulo início
módulo inicio
begining module
module de départ



módulo continuação
módulo continuación
continuation module
module suivant



módulo final
módulo final
final module
module final

■	mesa simples	mesa sencilla	simple table	table simple
◧	módulo início	módulo inicio	begining module	module de départ
□	módulo continuação	módulo continuación	continuation module	module suivant
◨	módulo final	módulo final	final module	module final
◐	tampo com passagem de cabos	encimera con pasaje de cables	top with cable access	plateau avec top accès pour passage des câbles
⊙	tampo sem passagem de cabos	encimera sin pasaje de cables	top without cable access	plateau sans top accès pour passage des câbles
⊗	com iluminação	con luminaria	with ilumination	avec lampe

Balcão recepção:
Sistema modular de balcões. Existência e possibilidade de combinação com balcões baixos (750mm de altura) e altos (1100mm de altura). A existência de diferentes peças de ligação permite aos balcões fazerem diferentes ângulos entre si – 70°, 90°, 110° e 135°. Os balcões são constituídos por módulo balcão e painel frontal, normal ou alto (os diferentes painéis aplicam-se aos módulos formando um módulo balcão).

Componente módulo:
Módulos 25mm de espessura em distintos materiais: Melamina, HPL, Folha de madeira natural, MDF natural ou lacado. Orlas em PVC ou madeira maciça com boleado de 0.4mm. O revestimento para os folheados é executado com verniz poliuretano mate resistente aos raios UV. Possuem buchas metálicas para fácil e rigorosa montagem. Estrutura tubular de aço 40x40mm. Revestimento a pintura epóxi. Niveladores de poliamida anti-ruído e anti-desgaste.

Componente painel frontal madeira:
Painel frontal de 19mm de espessura em distintos materiais: Melamina, HPL, Folha de madeira natural, MDF natural ou lacado. Orlas em PVC ou madeira maciça com boleado 2mm. O revestimento para os folheados é executado com verniz poliuretano mate resistente aos raios UV. Possuem buchas metálicas para fácil e rigorosa montagem.

Componente painel frontal vidro:
Painéis de vidro temperado extra claro pintado de 6mm. Estrutura tubular de aço que suporta os dois vidros de 25x30mm.
Revestimento a pintura epóxi.

Possível aplicação de régua de iluminação e respectivo suporte no rodapé dos balcões.
T5 14W com larguras variáveis (depende da largura do módulo do balcão).

Existe opção de módulo balcão para atendimento personalizado - cadeira de rodas, tendo este as mesmas características e opções dos restantes módulos acima referidos.

Pintura:
Revestimento em pó termoendurecível formulado com resinas epóxi-poliester com efeito metalizado e texturado mate.
Tem boa resistência química, mecânica e elevada resistência à abrasão. É recomendado exclusivamente para aplicações de uso interior.

Mostrador:
Sistema modular de mostrador. Existencia y posibilidad de combinaciones con mostradores bajos (750 mm de altura) y altos (1100 mm de altura). La existencia de diferentes piezas de conexión permite a los mostradores formar ángulos diferentes – 70°, 90°, 110° y 135°. Los mostradores son formados por módulo mostrador y faldón, normal o alto (los diferentes paneles se aplican a los módulos formando un mostrador.)

Componente módulo:
Módulos con 25 mm de espesor en diferentes acabados: melamina, estratificado (HPL), hoja de madera natural, DM natural o laqueado. Cantos en PVC o madera maciza con boleado de 0.4 mm. Revestimento de las hojas de madera con barniz poliuretano mate y resistente a los rayos UV. Tienen casquillos metálicos para montaje fácil y rigorosa. Estructura en tubo de acero de 40x40mm. Revestimiento a pintura epoxi. Reguladores en poliamida anti-ruido y anti-desgaste.

Componente faldón madera:
Faldón con 19mm de espesor en diferentes acabados: melamina, estratificado (HPL), hoja de madera natural, DM natural o laqueado. Cantos en PVC o madera maciza con boleado de 2 mm. Revestimento de las hojas de madera con barniz poliuretano mate y resistente a los rayos UV. Tienen casquillos metálicos para montaje fácil y rigorosa.

Componente faldón vidrio:
Paneles en vidrio templado extra claro pintado con 6mm de espesor. Estructura en tubo de acero que soporta los dos vidrios de 25x30mm. Revestimiento a pintura epoxi.

Posible aplicación de la iluminación y soporte en la parte inferior de los mostradores.
T5 14W con diferentes anchos (dependiendo de la anchura del módulo del mostrador.

Opcion de módulo de mostrador para servicio personalizado (silla de ruedas), con las mismas opciones y características de los módulos mencionados anteriormente.

Pintura
Revestimiento en polvo termoendurecible formulado con resinas epoxi-poliéster con efecto metálico y textura mate. Buena resistencia química, mecánica y alta resistencia a la abrasión. Se recomienda sólo para aplicaciones en interior.

Reception desk:
Modular desks. Existence and possible combination with low receptions (750mm high) and high (1100mm high). The existence of different pieces of connection allows receptions to make different angles to each other - 70, 90, 110 and 135. The countertops are made of counter module and front panel, normal or high (the different panels apply to the modules forming a counter module.)

Component module:
25mm thick modules in different materials: melamine, HPL, veneer, natural or lacquered MDF. Edges in solid wood or PVC with 0.4mm. Coated with matt polyurethane varnish and UV resistant. They have metallic bushings for easy and accurate assembly. Tubular steel 40x40mm. Coating epoxy paint. Polvamide levelers anti-noise and anti-wear.

Component for front panel in wood:
Front panel of 19mm thickness in different materials: melamine, HPL, veneer, natural or lacquered MDF. Edges in solid wood with PVC or 2mm boleado. Coating with matt polyurethane varnish and UV resistant. They have metallic bushings for easy and accurate assembly.

Component for front panel in glass:
Panels in painted glass extra clear. 6mm. Tubular steel structure that supports the two glasses of 25X30mm. Coating epoxy paint.

Possible application of strip lighting and holder at the bottom of the counters. 14W T5 with varying widths (depending on the width of the counter set.)

There module option desk for personalized service - wheelchair, and this the same features and options of the other modules mentioned above.

Painting:
Thermosetting powder coating formulated with epoxy-polyester with textured and metallic effect mate. It has good chemical resistance, high mechanical and abrasion resistance. It is recommended only for indoor applications.

Banque d´accueil:
Système modulaire de banques d'accueil. Possibilité de combinaisons entre banques d'accueil basses (hauteur 750mm) et hautes (hauteur 1100mm). L'éxistence de plusieurs éléments de liaison permet la construction de banques d'accueil avec plusieurs angles - 70°, 90°, 110° et 135°. Les banques d'accueil sont construites à partir de modules et voiles de fond, hauteur normale ou haute (les différents panneaux s'appliquent sur les modules pour former une banque d'accueil).

Élément module:
Ce sont des modules de 19mm d'épaisseur qui existent en différents matériaux: Mélamine, Strate, Placage bois ébénisterie, Médium naturel ou laqué. Chants en PVC ou bois massif forme arrondie 2mm. Les modules en placage d'ébenisterie ont un revêtement de vernis polyurethane mat résistant aux rayons UV. Ces derniers possèdent des inserts métalliques pour un assemblage rigoureux et facile. Ossature en tube d'acier de 40x40mm. Revêtement à la peinture époxy. Vérins de réglage en polyamide anti-bruit et anti-usure.

Élément voile de fond en bois:
Voile de fond de 19mm d'épaisseur en différents matériaux: Mélamine, Strate, Placage bois ébénisterie, Médium naturel ou laqué. Chants en PVC ou bois massif forme arrondie 2mm. Les modules en placage d'ébenisterie ont un revêtement de vernis polyurethane mat résistant aux rayons UV. Ces derniers possèdent des inserts métalliques pour un assemblage rigoureux et facile.

Élément voile de fond en verre:
Panneaux en verre feuilleté extra clair peint de 6mm. Structure en tube d'acier qui supporte les deux verres de 25x30mm. Revêtement à la peinture époxy.Possibilité d'incorporer un éclairage dans laplinthe des banques d'accueil. T5 14W avec largeur variable (cela depend de la largeur du module de la banque d'accueil). Il existe la version du module pour banqued''accueil personnalisée pour recevoir les personnes handicapées. Ce module possède les mêmes caractéristiques et options que les précédents.

Peinture:
Peinture en poudre thermodurcissable composée à partir de résines époxy poliéster à effet métalisé et texturé mate. Possède une excellente résistance chimique et grande résistance à l'abrasion. Elle est recommandée exclusivement pour une utilisation intérieure.

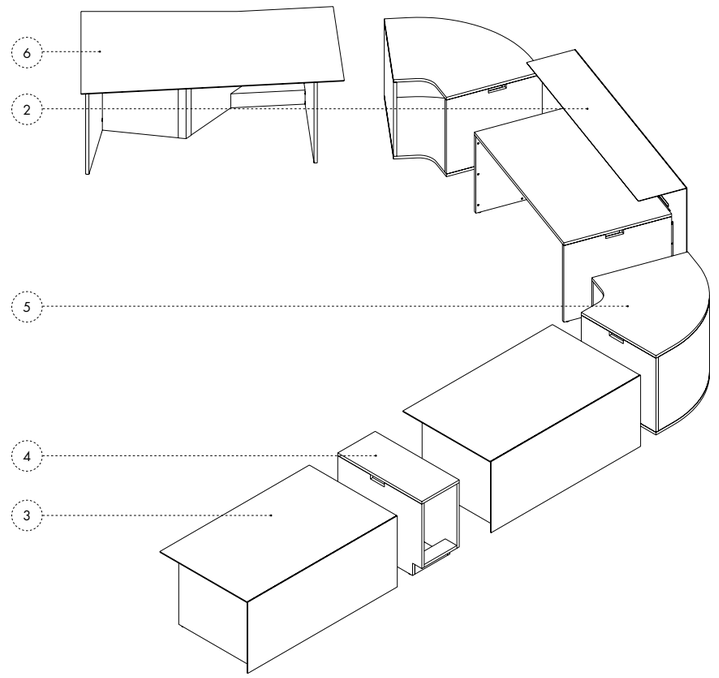

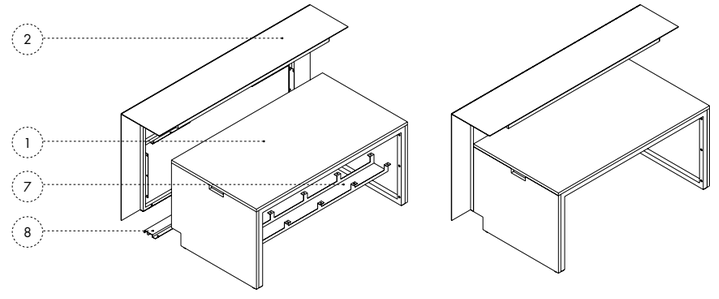

1. módulo de balcão 2. painel frontal alto 3. painel frontal 4. módulo de continuação de balcão 5. módulo de canto 6. módulo de balcão e painel para atendimento personalizado - cadeira de rodas 7. bandeja de cabos 8. kit de iluminação

1. módulo para mostrador 2. faldón alto 3. faldón 4. módulo para mostrado de extensión 5. módulo de ángulo 6. módulo para mostrador para servicio personalizado (sillas de ruedas) 7. bandeja de cables 8. kit de luminarias

1. reception set 2. high frontal panel 3. frontal panel 4. reception continuation set 5. módulo de canto 6. reception set with panel for personalized servicewheelchair 7. cable conduct 8. ilumination kit

1. module de banque d'accueil 2. voile de fond haut 3. voile de fond 4. module suivant pour banque d'accueil 5. elément d'angle 6. module de banque d'accueil avec voile de fond pour réception de personnes handicapées 7. goulotte de câbles 8. kit d'éclairage

1 módulo de balcão - painel frontal
módulo de mostrador - faldón
reception set - frontal panel
module de banque d´accueil avec voile de fond bas

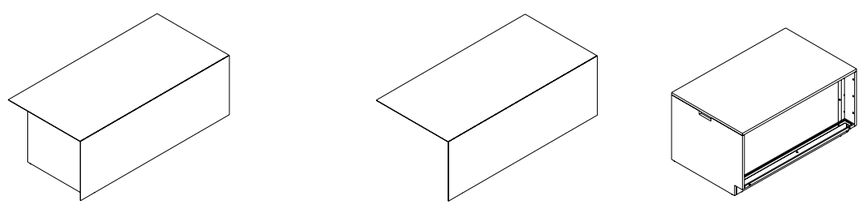

2 módulo de balcão - painel frontal alto
módulo de mostrador - faldón alto
reception set - high frontal panel
module de banque d´accueil avec voile de fond haut

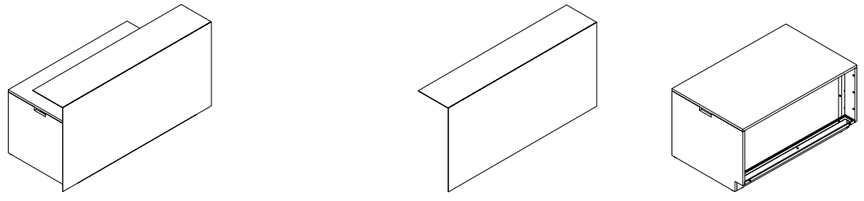

3 módulo de balcão - atendimento personalizado - cadeira de rodas - painel frontal
módulo para mostrador - para servicio personalizado (sillas de ruedas) - faldón
reception set for personalized service - wheelchair - frontal panel
module banque d´accueil - pour réception des personnes handicapées (chaise roulante) - avec voile de fond

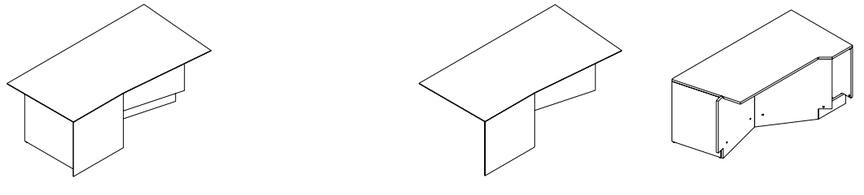

4 módulo de canto
módulo de ángulo
corner set
élément d´angle

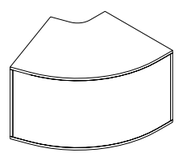

5 módulo de balcão continuação
módulo de mostrador de extensión
continuation reception set
module suivant pour banque d´accueil

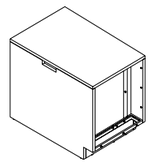

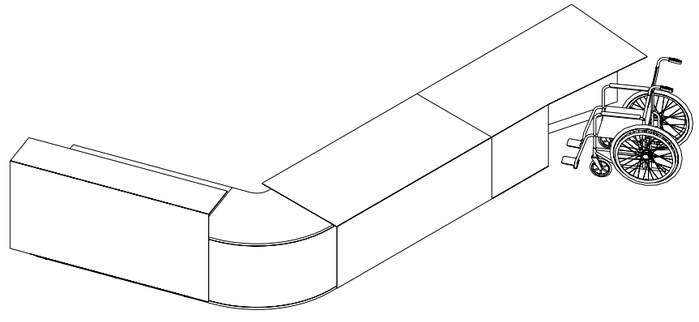



1 Módulo de balcão - A
Módulo mostrador - A
Reception unit - A
Module pour banque d'accueil - A

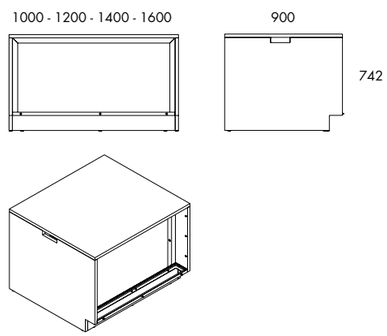

2 Módulo de balcão - continuação - B
Módulo mostrador - extensión - B
Reception unit - continuity - B
Module suivant pour banque d'accueil - B

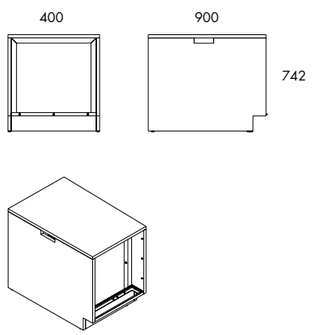

3 Módulo de canto para módulo de recepção - C
Módulo de canto para módulo mostrador - C
Corner reception unit - C
Élément d'angle pour banque d'accueil - C

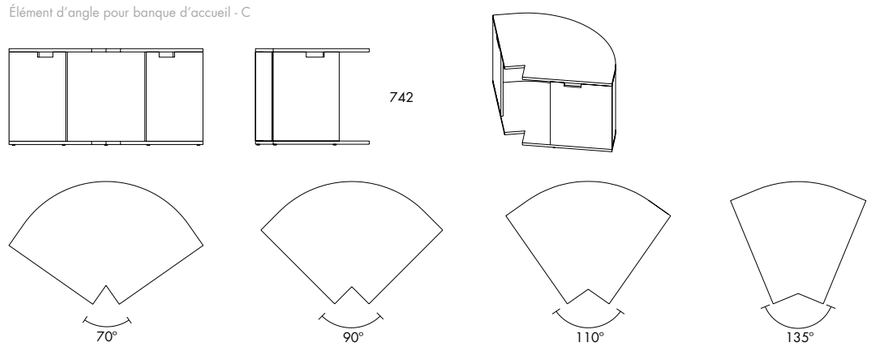

4 Módulo de balcão direito - atendimento personalizado / cadeira de rodas - D
Módulo de mostrador derecho - atendimento personalizado / silla de ruedas - D
Right reception unit - personalized care / wheelchair - D
Module pour banque d'accueil à droite - reception personnes handicapées - D

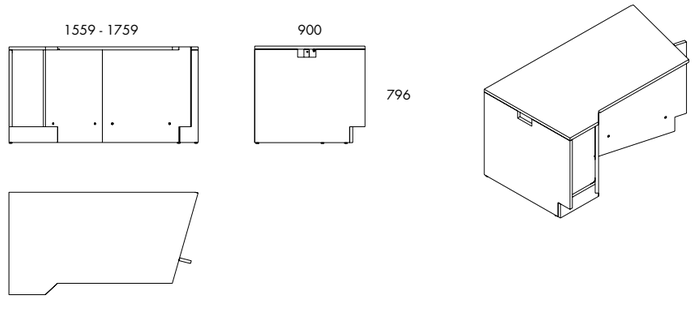

5 Módulo de balcão esquerdo - atendimento personalizado / cadeira de rodas - E
Módulo de mostrador izquierdo - atendimento personalizado / silla de ruedas - E
Left reception unit - personalized care / wheelchair - E
Module pour banque d'accueil à gauche - reception personnes handicapées - E

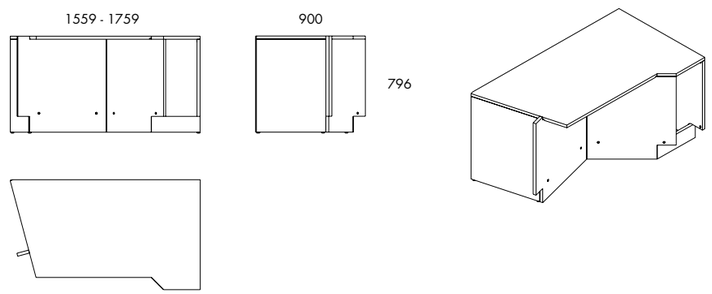

6 Painel frontal com tampo - vidro - para módulo de balcão A
Faldón con encimera - vidrio - para módulo de mostrador A
Modesty panel with top - glass - for reception with type A
Voile de fond bas avec plateau en verre - pour module de banque d'accueil A

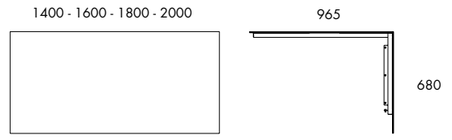

7 Painel frontal com tampo - madeira - para módulo de balcão A
Faldón con encimera - madera - para módulo de mostrador A
Modesty panel with top - wood - for reception with type A
Voile de fond bas avec plateau en bois - pour module de banque d'accueil A

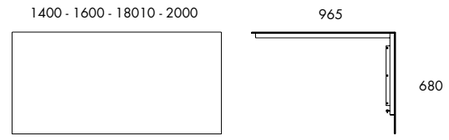

8 Painel frontal alto com tampo - vidro - para módulo de balcão A
Faldón alto con encimera - vidrio - para módulo de mostrador A
High modesty panel with top - glass - for reception with type A
Voile de fond haut avec plateau en verre - pour module de banque d'accueil A

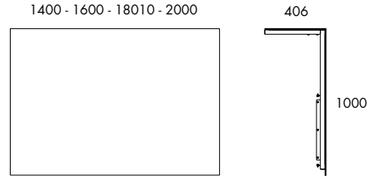

9 Painel frontal alto com tampo - madeira - para módulo de balcão A
Faldón alto con encimera - madera - para módulo de mostrador A
High modesty panel with top - wood - for reception with type A
Voile de fond haut avec plateau en bois - pour module de banque d'accueil A

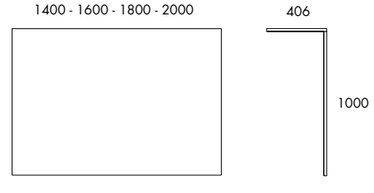

10 Painel e tampo - vidro - para módulo de balcão direito D
Panel y encimera - vidrio - para módulo del mostrador derecho D
Panel and top - glass - for right reception units type D
Voile de fond et plateau en verre - pour module de banque d'accueil à droite D

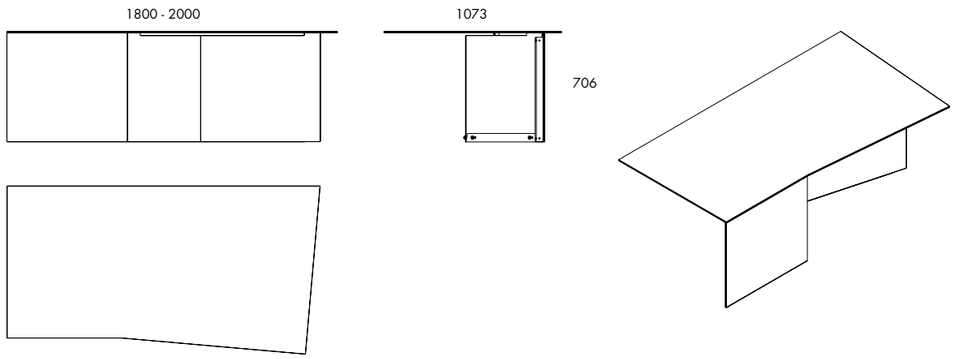

11 Painel e tampo - vidro - para módulo de balcão esquerdo E
Panel y encimera - vidrio - para módulo del mostrador izqueirdo E
Panel and top - glass - for left reception units type E
Voile de fond et plateau en verre - pour module de banque d'accueil à gauche E

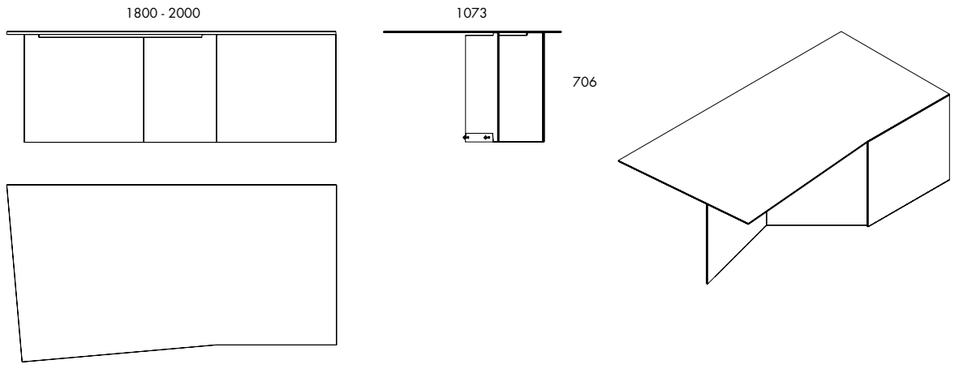

12 Painel e tampo - madeira - para módulo de balcão direito D
Panel y encimera - madera - para módulo del mostrador derecho D
Panel and top - wood - for right reception units type D
Voile de fond et plateau en bois - pour module de banque d'accueil à droite D

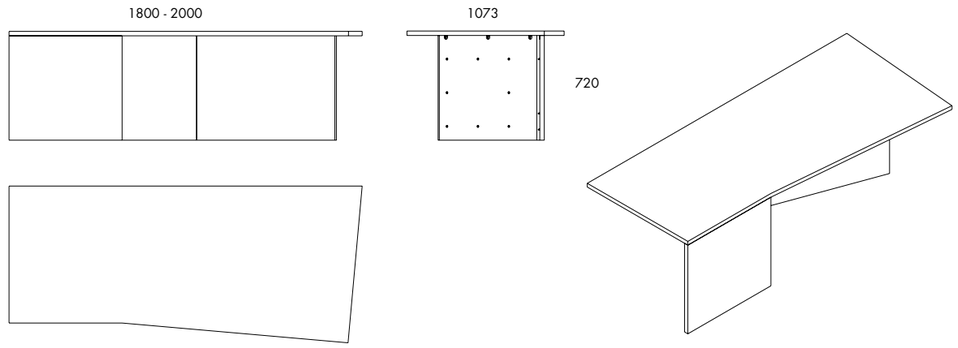

13 Painel e tampo - madeira - para módulo de balcão esquerdo E
Panel y encimera - madera - para módulo del mostrador izquierdo E
Panel and top - wood - for left reception units type E
Voile de fond et plateau en bois - pour module de banque d'accueil à gauche E

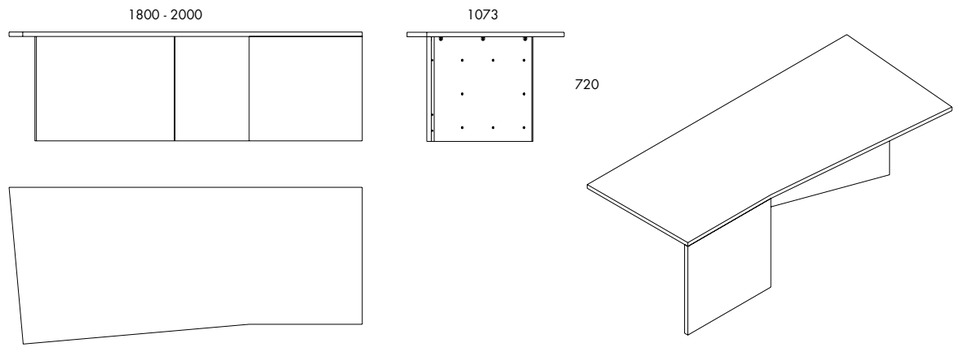

iduna

ver.5/2026

Iduna, S.A.
Lugar de Vila Nova, Nogueira
4715 - 238 Braga, Portugal
tlf. +351 253 689 200
mail@iduna.pt
www.iduna.pt

iduna.editors
iduna.sa
company/iduna-sa